(D) **Videounterstützte Montageanleitung**

(GB) **Video-assisted assembly instructions**

(FR) **Instructions de montage assistées par vidéo**

(TR) **Video destekli kurulum talimatları**

(IT) **Istruzioni di montaggio video-assistite**

(NL) **Video-ondersteunde montage-instructies**

(RU) **инструкция по монтажу с помощью видеосигнала**

(CZ) **Instalační pokyny podporované videem**

(HU) **Video-támogatott telepítési utasítások**

(RO) **Instrucțiuni de instalare acceptate video**

(PL) **Instrukcje montażu wspomagane sygnałem wizyjnym**

(SK) **Inštalačné pokyny podporované videom**

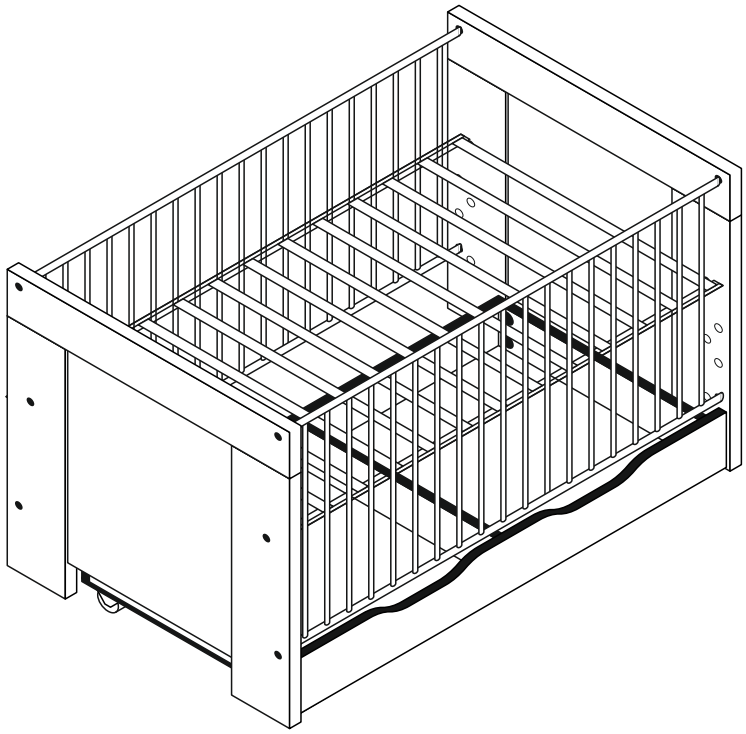

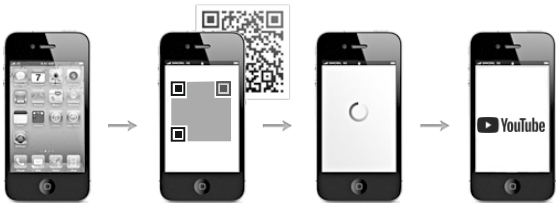

0424-SKV
Bettkasten

REPC-Nr.:

Service • Assistenza • Dienstverlening • Serwis
Servis • Szerviz • Сервисная служба

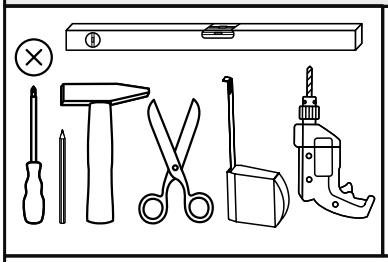

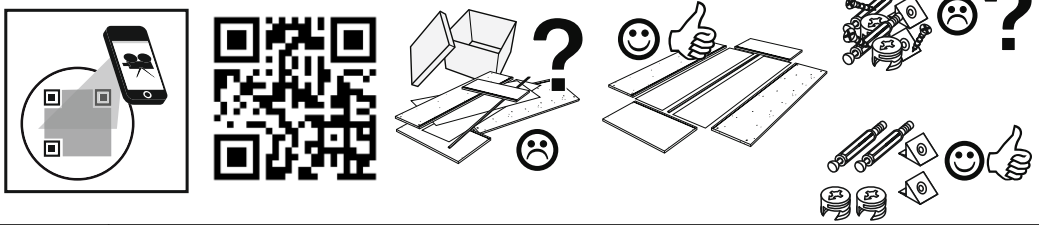

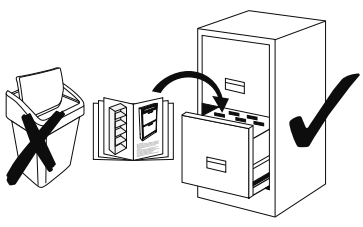

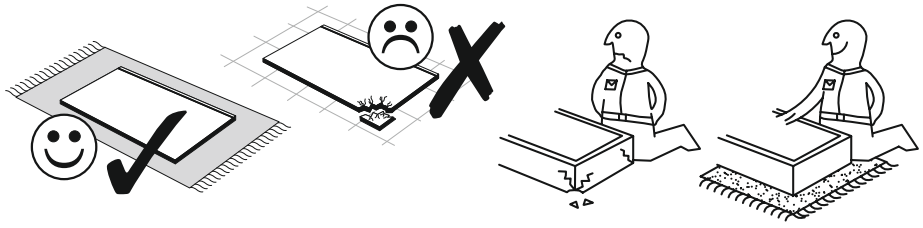

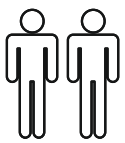

Das Ersatzteil-Anforderungsformular finden Sie auf **https://www.maeusbacher.de/ersatzteile/**

Beutel 1/1

1-30		1-122		2-10		2-20	
30x	3x16	**12x**	4x13	**12x**		**12x**	
2-175							
6x							

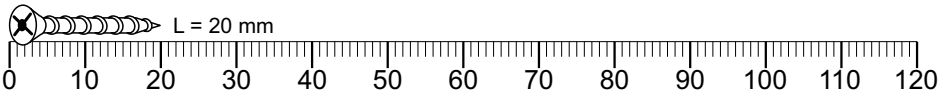

Colli 1/1

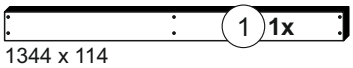

1344 x 114

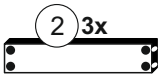

584 x 114

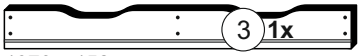

1376 x 152

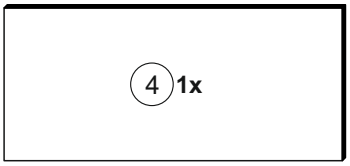

1342 x 606

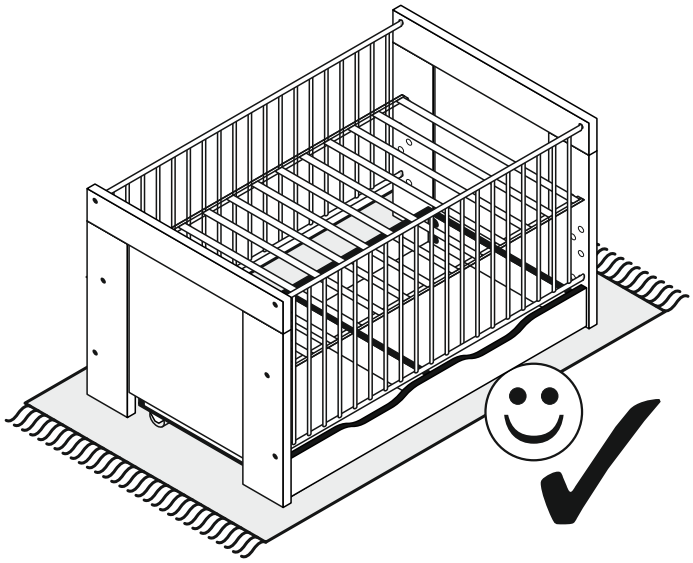

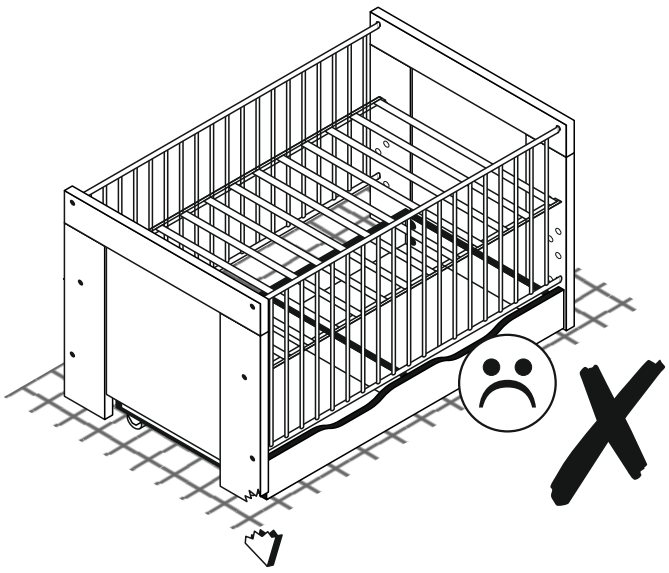

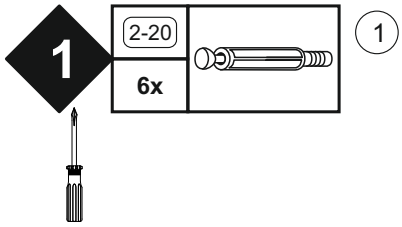
1
2-20
6x
1

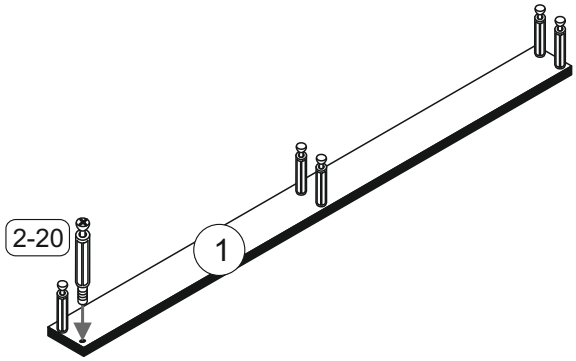
2-20
1

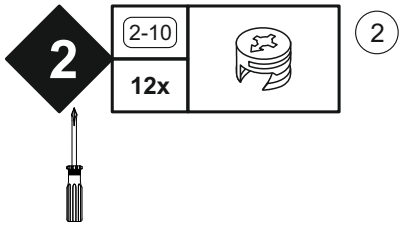
2
2-10
12x
2

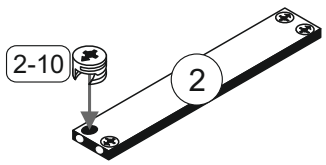
2-10
2

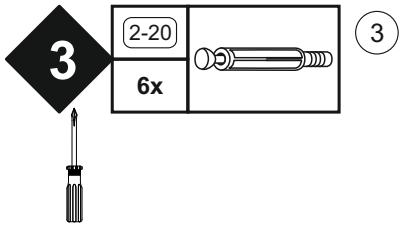
3
2-20
6x
3

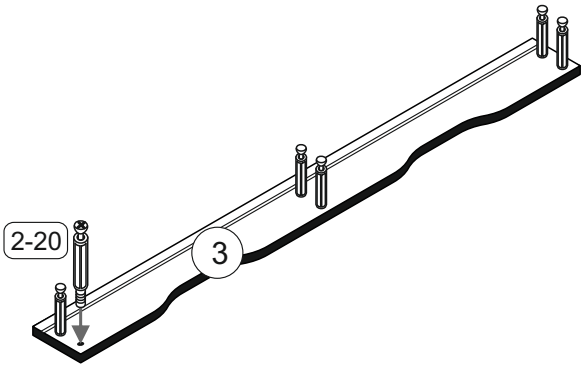
2-20
3

4

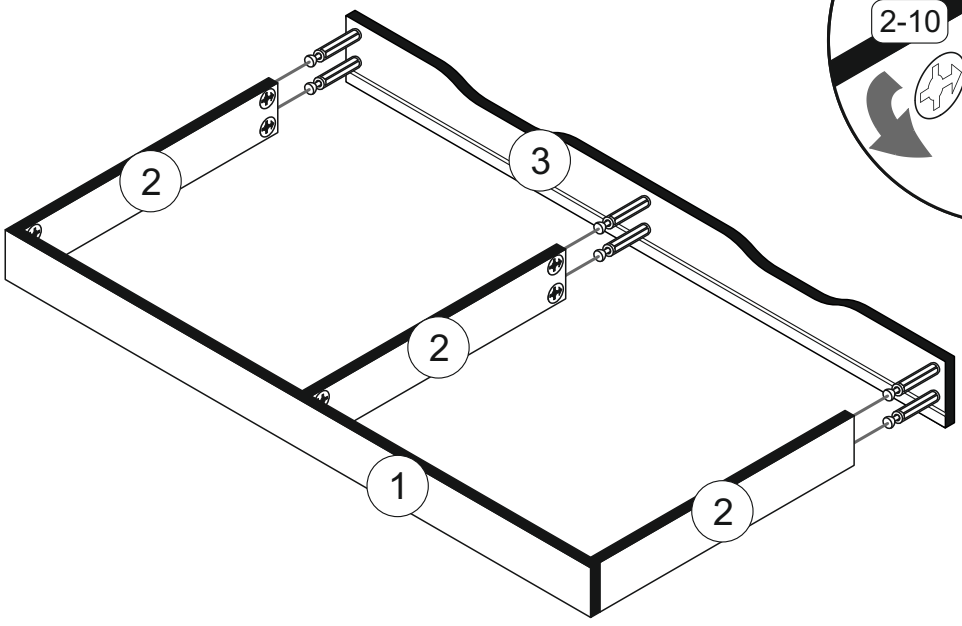
2
3
2
1
2

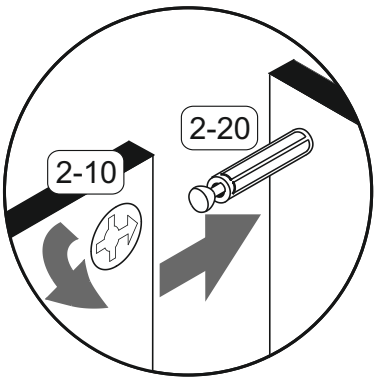
2-10
2-20

5

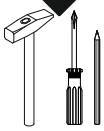

1-30	3x16	1-122	4x13
30x		**12x**	
2-175			
6x			

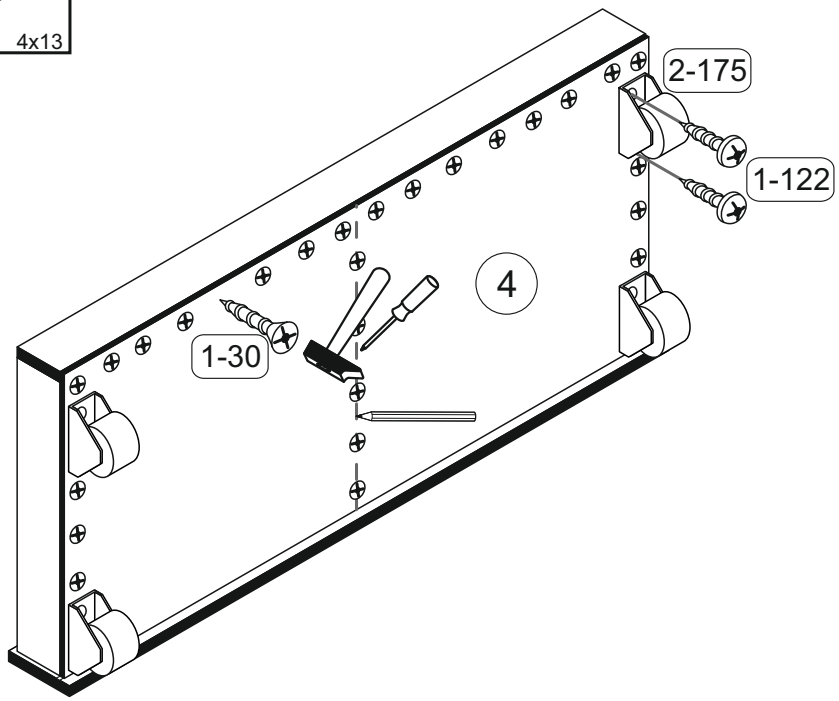

6

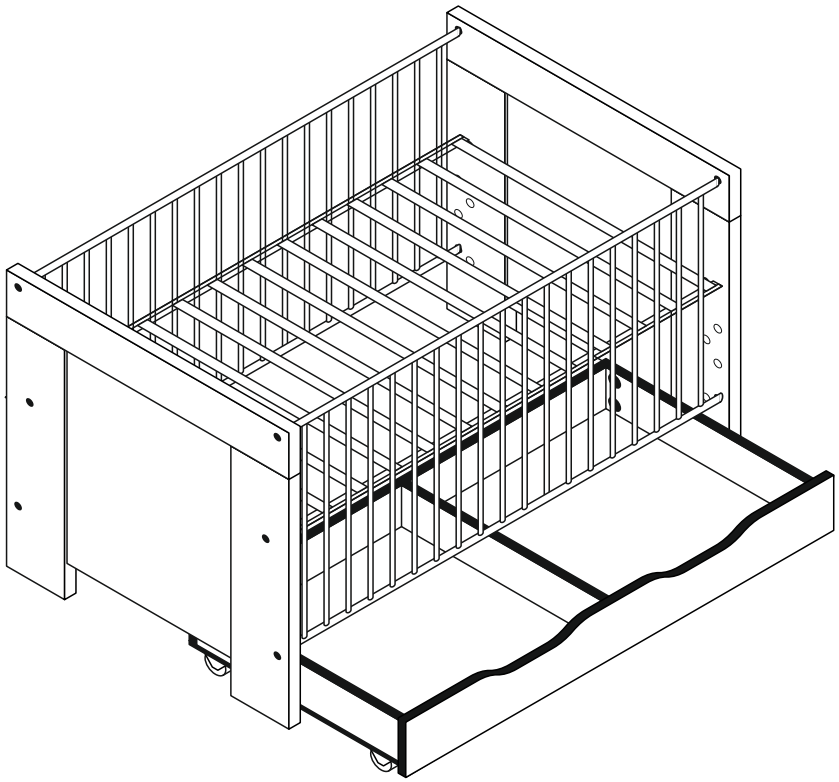

Aus Sicherheitsgründen ist die Nutzung des Schubkastens nur im Babybett möglich.

(D) **Videounterstützte Montageanleitung**

(GB) **Video-assisted assembly instructions**

(FR) **Instructions de montage assistées par vidéo**

(TR) **Video destekli kurulum talimatları**

(IT) **Istruzioni di montaggio video-assistite**

(NL) **Video-ondersteunde montage-instructies**

(RU) **инструкция по монтажу с помощью видеосигнала**

(CZ) **Instalační pokyny podporované videem**

(HU) **Video-támogatott telepítési utasítások**

(RO) **Instrucțiuni de instalare acceptate video**

(PL) **Instrukcje montażu wspomagane sygnałem wizyjnym**

(SK) **Inštalačné pokyny podporované videom**

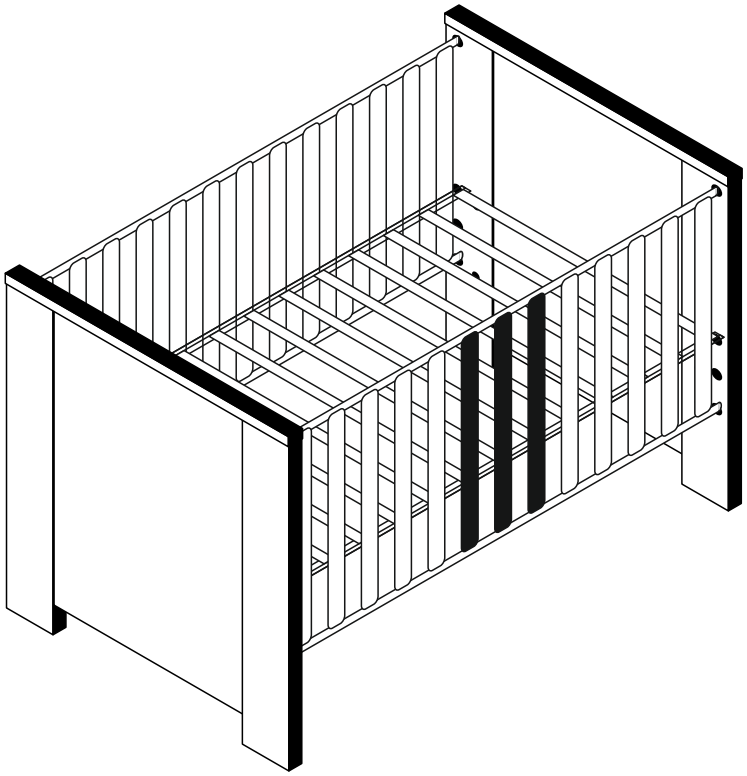

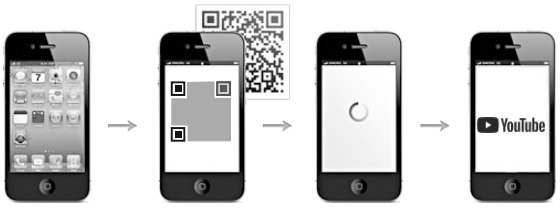

0444_BH-P1
Babybett

REPC-Nr.:

Service • Assistenza • Dienstverlening • Serwis
Servis • Szerviz • Сервисная служба

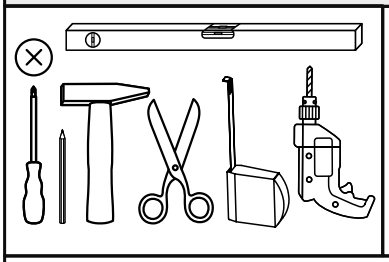

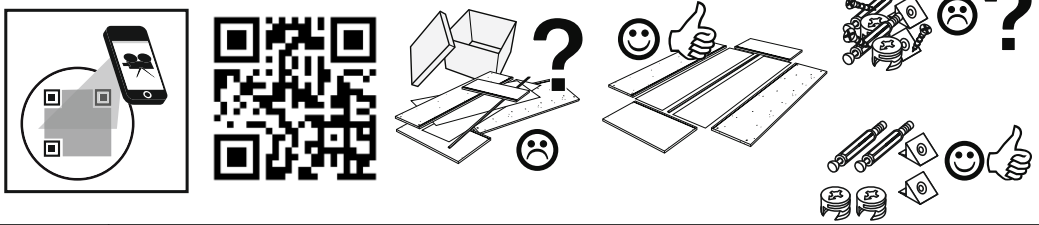

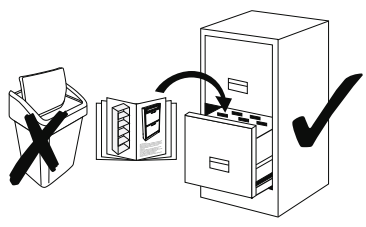

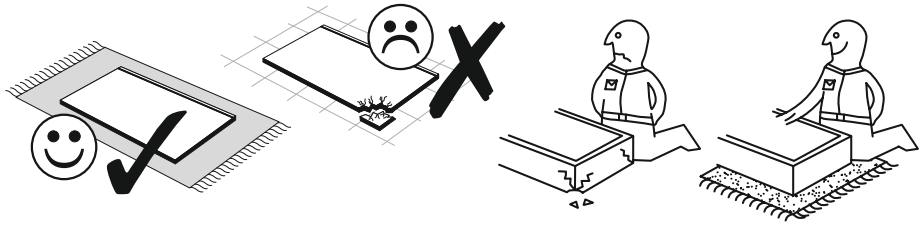

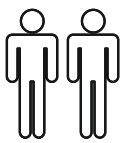

Das Ersatzteil-Anforderungsformular finden Sie auf **https://www.maeusbacher.de/ersatzteile/**

Beutel 1/1

1-239		2-100	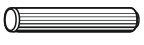	5-130		10-80	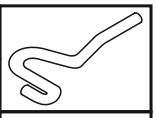
1x	SW 3	32x	6x55	8x	LEIM	2x	
10-95		10-100		10-105		10-110	
4x		8x	M6x8	8x	M6x10	8x	
10-115		10-85	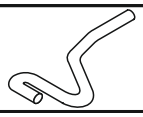	10-90			
12x	M 6	2x		12x			

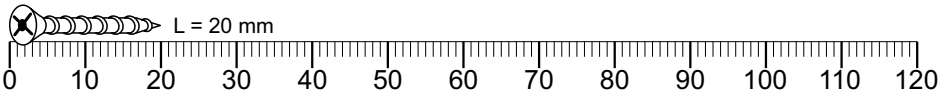

Colli 1/2

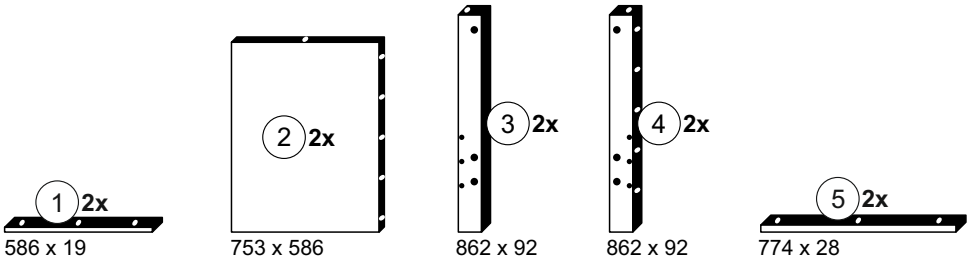

Colli 2/2

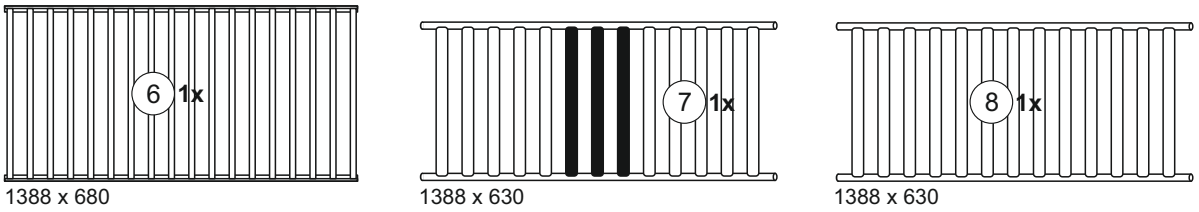

(D) Defekte Teile dürfen nicht in das Kinderbett eingebaut werden. Wenden Sie sich an den Hersteller um ein Ersatzteil anzufordern.
(GB) Faulty parts may not be fitted into the cot. Contact the manufacturer to request a replacement part.
(FR) Des pièces défectueuses ne doivent pas être utilisées pour le montage du lit d'enfants. Contactez le fabricant pour commander des pièces de rechange.
(TR) Hasarlı parçalar çocuk karyolasına takılmamalıdır. Bir yedek parçasını talep etmek için üreticiye danışın.
(IT) Non montare sul letto per bambini eventuali parti difettate. Rivolgersi al produttore e chiedere una sostituzione.
(NL) Defecte onderdelen mogen niet in het kinderbed worden ingebouwd. Neem contact op met de fabrikant voor vervanging van het onderdeel.
(RU) Устанавливать дефектные части в детскую кровать запрещено.Обратитесь за заменой к производителю.
(CZ) Vadné části se nesmí montovat do dětské postýlky. Obraťte se na výrobce a vyžádejte si náhradní díl.
(HU) Hibás alkatrészeket nem szabad a gyermekágyba beszerelni. Forduljon ilyen esetben a gyártóhoz és kérje az alkatrész cseréjét.
(RO) Piesele defecte nu pot fi sub nicio formă încorporate în patul copilului. Solicitați producătorului să vă expedieze piesa de schimb necesară.
(PL) Nigdy nie używaj uszkodzonych części do montażu łóżeczka. Skontaktuj się z producentem, by otrzymać części zamienne.
(SK) Do detskej postieľky sa nesmú namontovať poškodené diely. V prípade potreby náhradného dielu sa obráťte na svojho predajcu.

1

2-100	6x55
6x	
5-130	LEIM
2x	

1
2

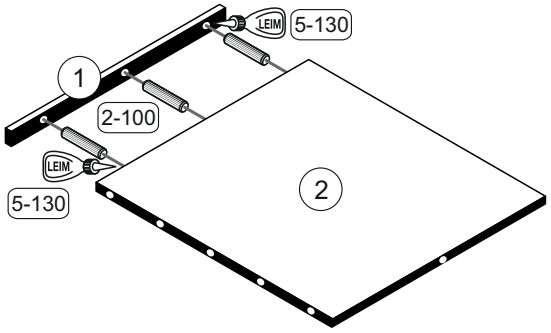

2

2-100	6x55
26x	
5-130	LEIM
6x	

3 4
5

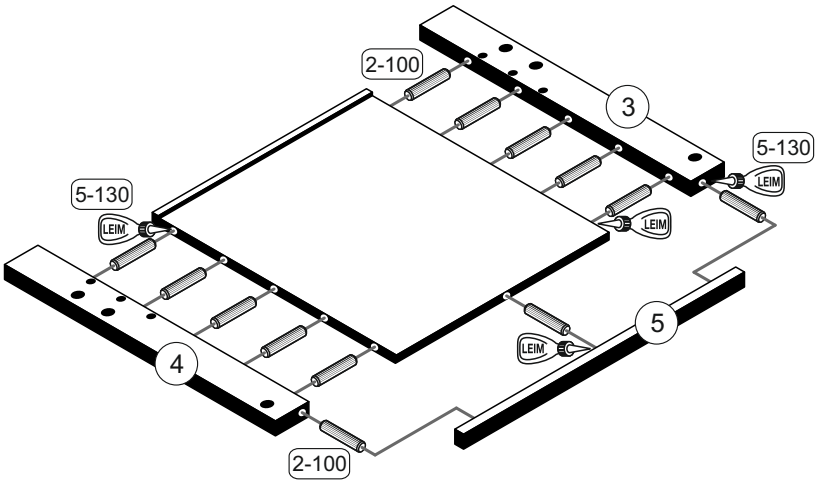

3

10-90		10-110		10-115	
12x		8x		12x	M 6

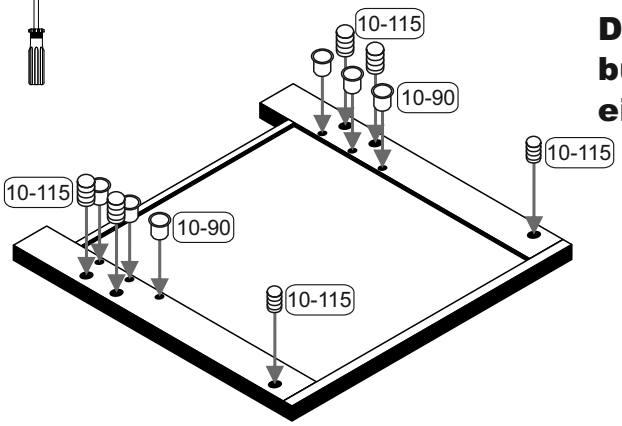

Die Beschläge müssen bündig in die Platten eingeschlagen werden.

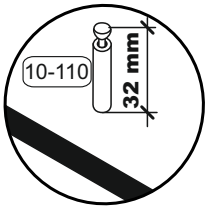

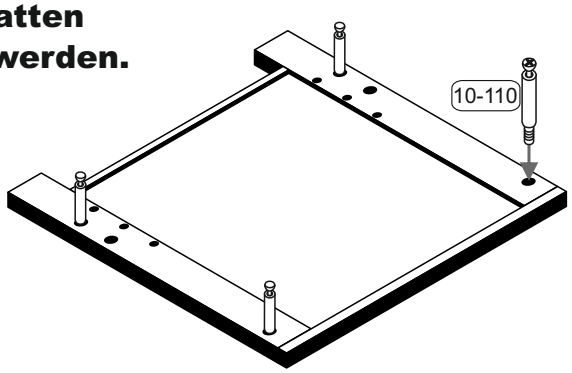

4

10-95	
4x	
10-80	
2x	
10-85	
2x	

6

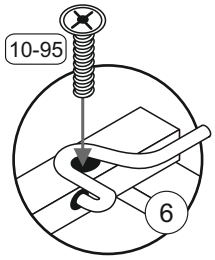

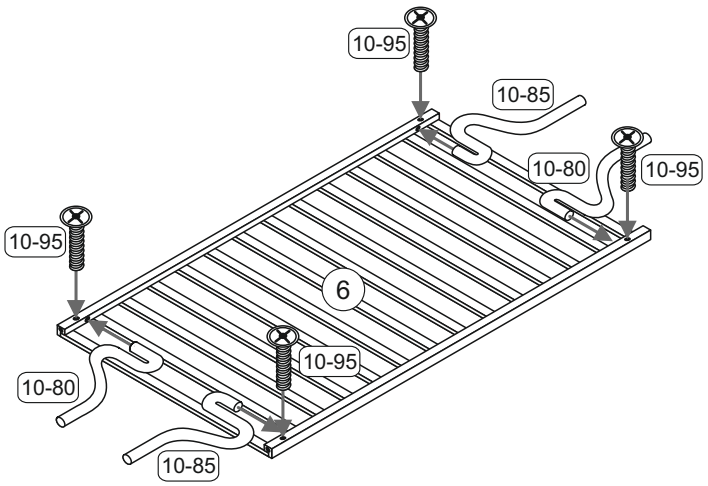

5

10-105		7
8x	M6x10	8

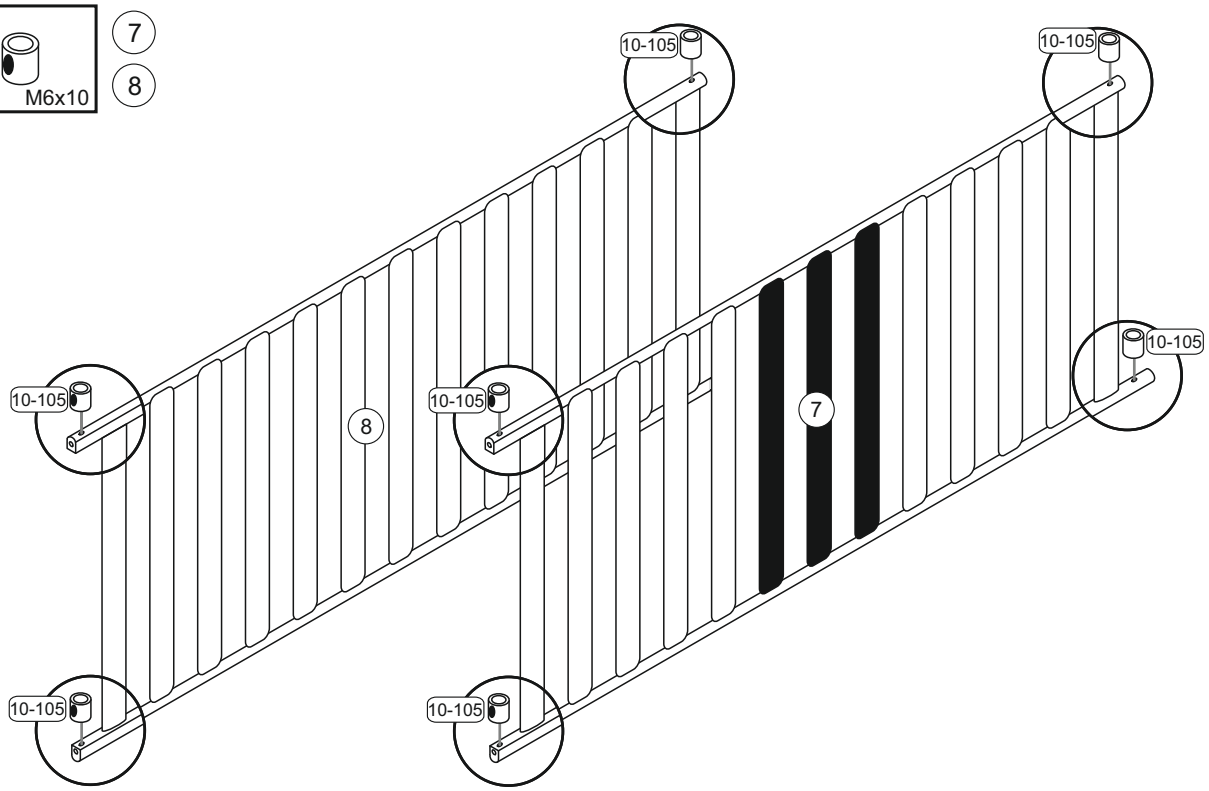

6

1-239		10-100	
1x	SW 3	8x	M6x8

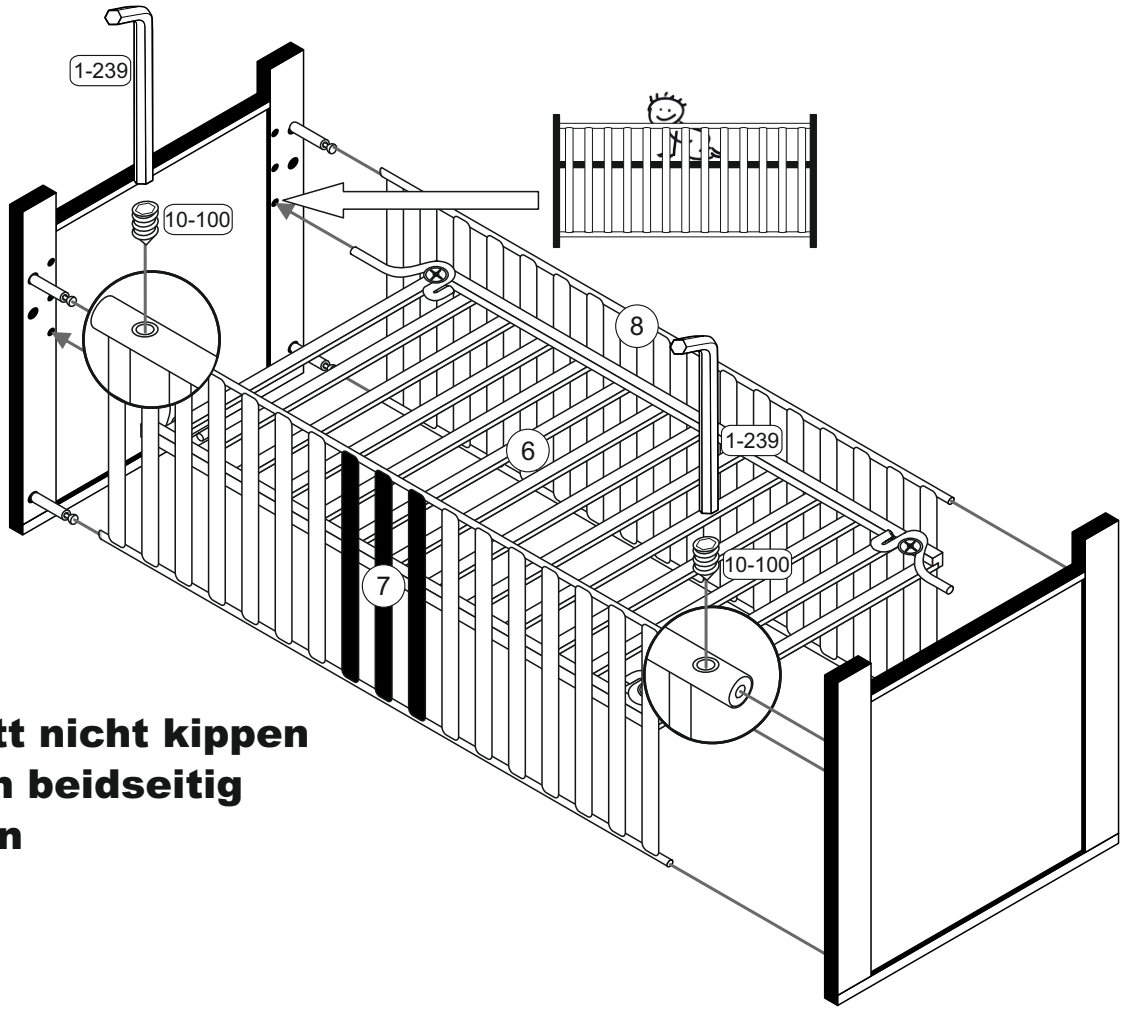

Das Bett nicht kippen sondern beidseitig anheben

7

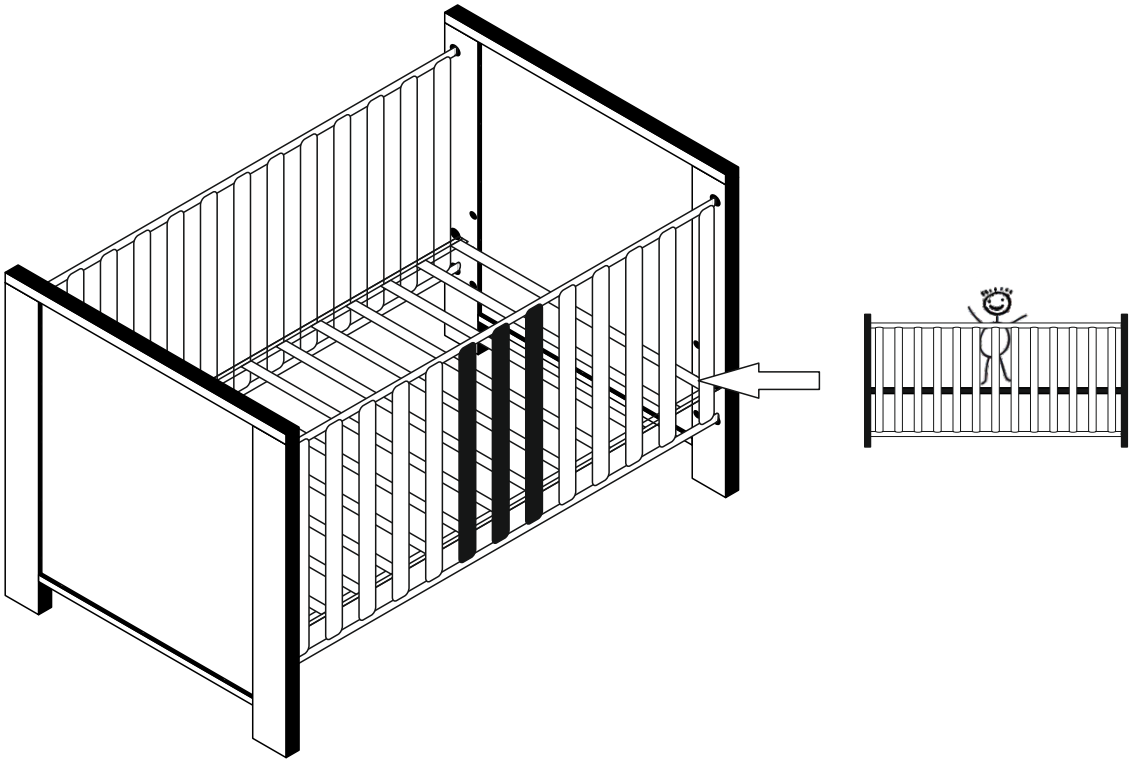

8

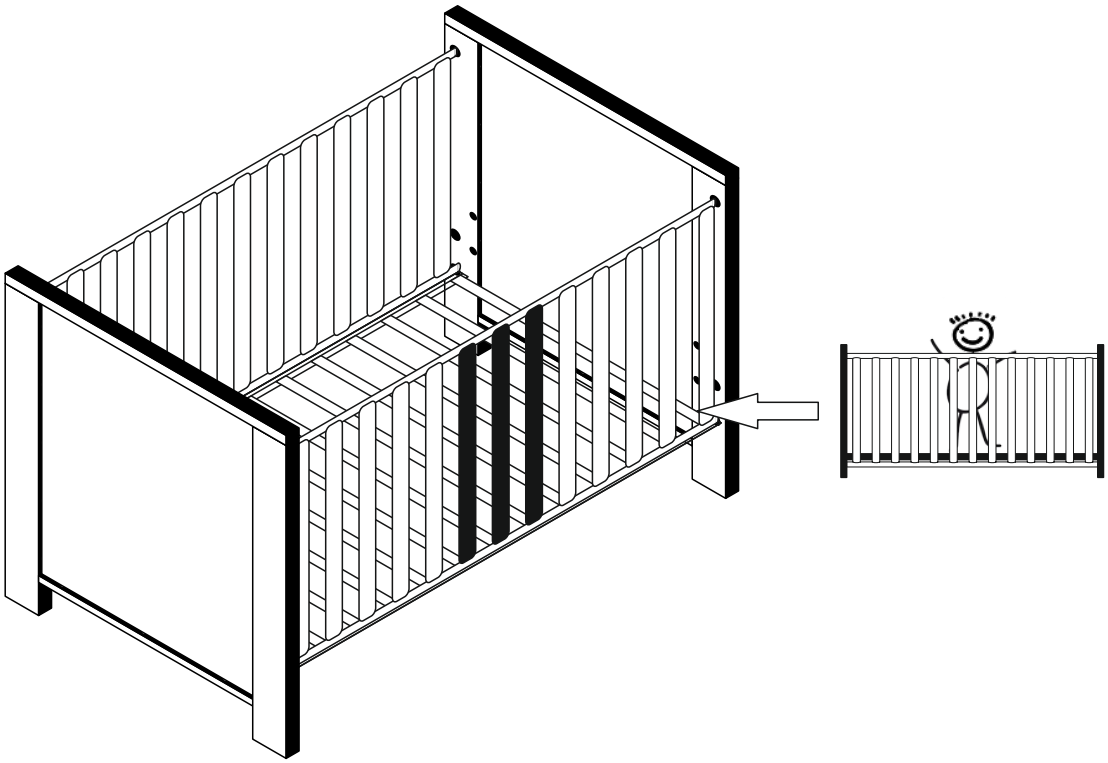

(D) **Videounterstützte Montageanleitung**

(GB) **Video-assisted assembly instructions**

(FR) **Instructions de montage assistées par vidéo**

(TR) **Video destekli kurulum talimatları**

(IT) **Istruzioni di montaggio video-assistite**

(NL) **Video-ondersteunde montage-instructies**

(RU) **инструкция по монтажу с помощью видеосигнала**

(CZ) **Instalační pokyny podporované videem**

(HU) **Video-támogatott telepítési utasítások**

(RO) **Instrucțiuni de instalare acceptate video**

(PL) **Instrukcje montażu wspomagane sygnałem wizyjnym**

(SK) **Inštalačné pokyny podporované videom**

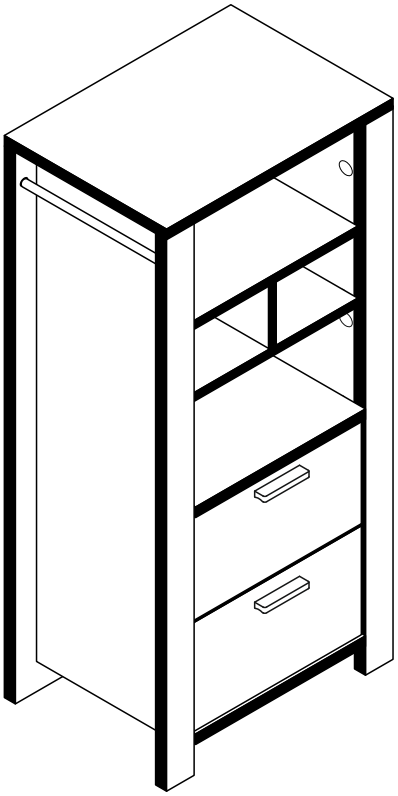

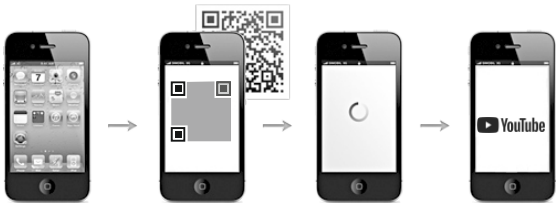

0444-BS_02

Beistellschrank

REPC-Nr.:

Service • Assistenza • Dienstverlening • Serwis
Servis • Szerviz • Сервисная служба

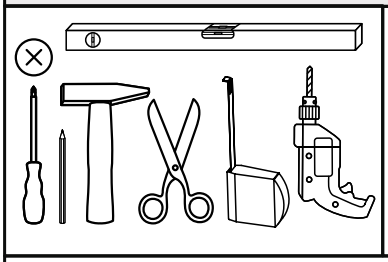

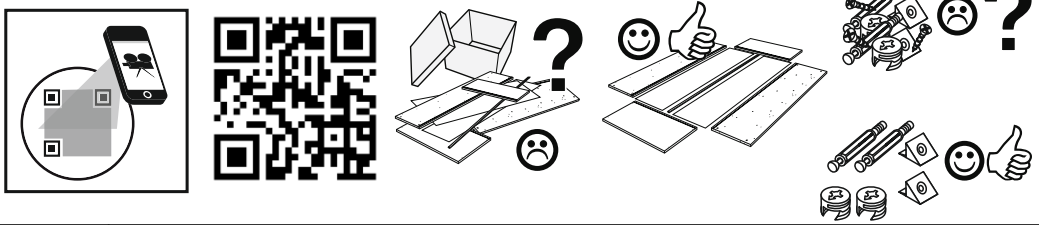

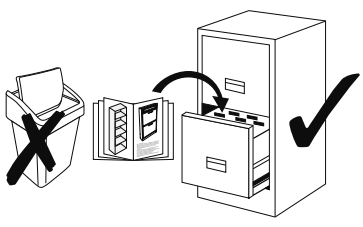

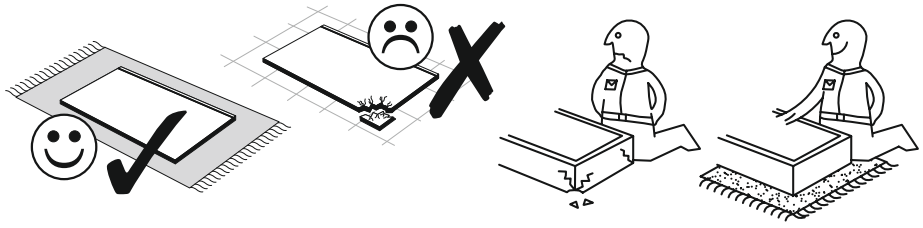

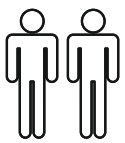

Das Ersatzteil-Anforderungsformular finden Sie auf **https://www.maeusbacher.de/ersatzteile/**

Beutel 1/2

1-10	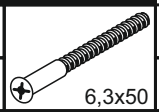	1-30		1-70		1-120	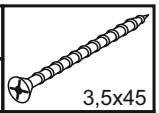
8x	6,3x50	**20x**	3x16	**4x**	3x30	**2x**	3,5x45
1-175	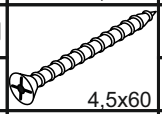	1-200		1-329	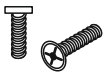	2-08	
6x	4,5x60	**8x**	6,3x13	**4x**	M4x22	**8x**	h=10mm
2-10		2-20		8-80	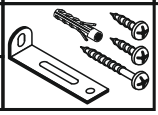		
30x	h=12mm	**38x**		**1x**			

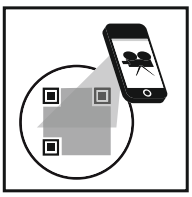

Beutel 2/2

2-103		5-20		5-130		6-440	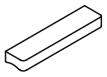
8x	8x30	**14x**		**2x**	LEIM	**2x**	

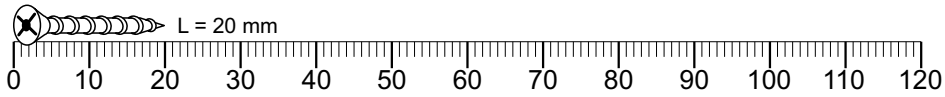

Colli 1/2

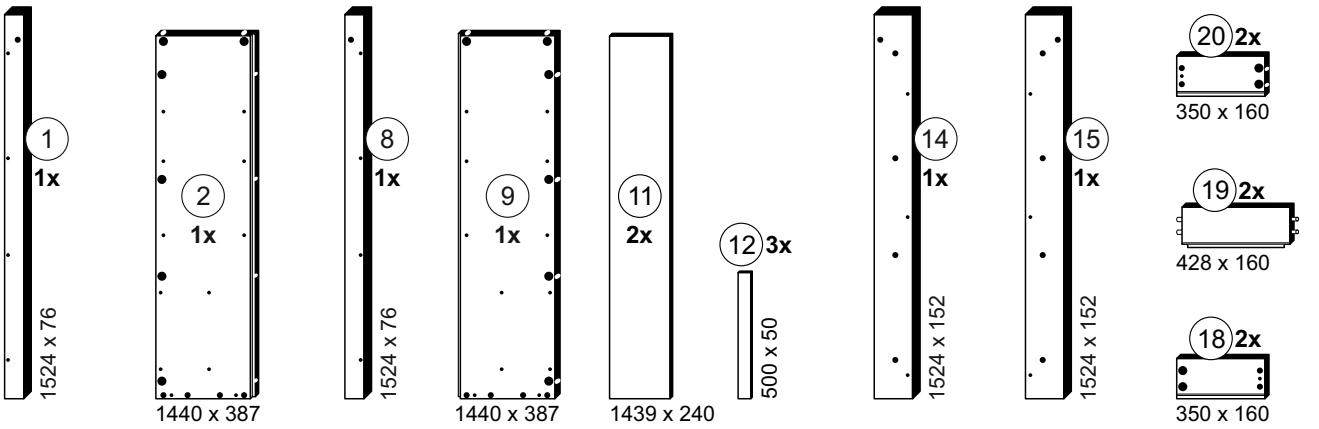

Colli 2/2

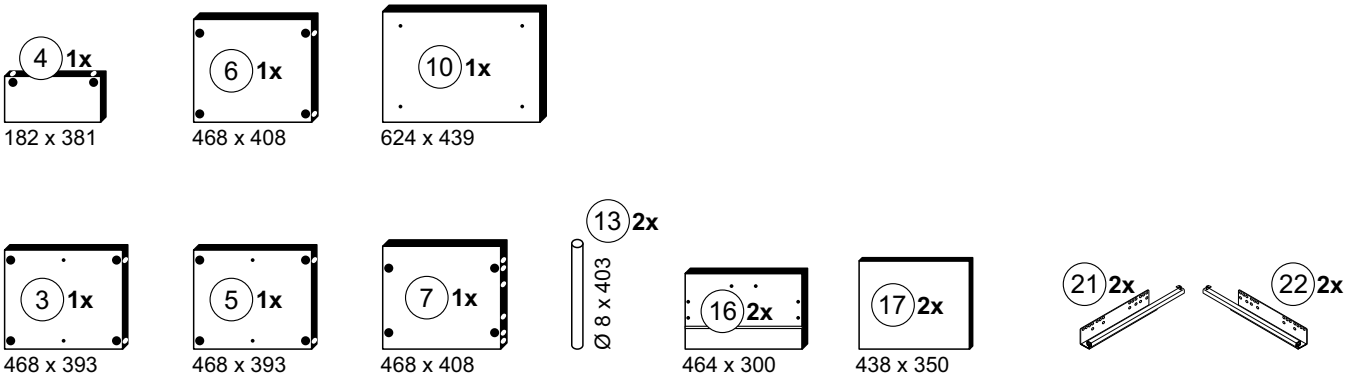

1

2-20 **4x**	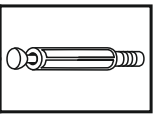

1

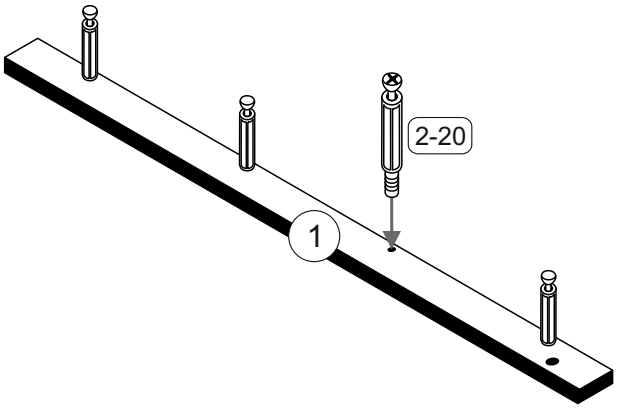

2

1-200 **4x**	 6,3x13	2-10 **6x**	
2-20 **8x**		2 21	

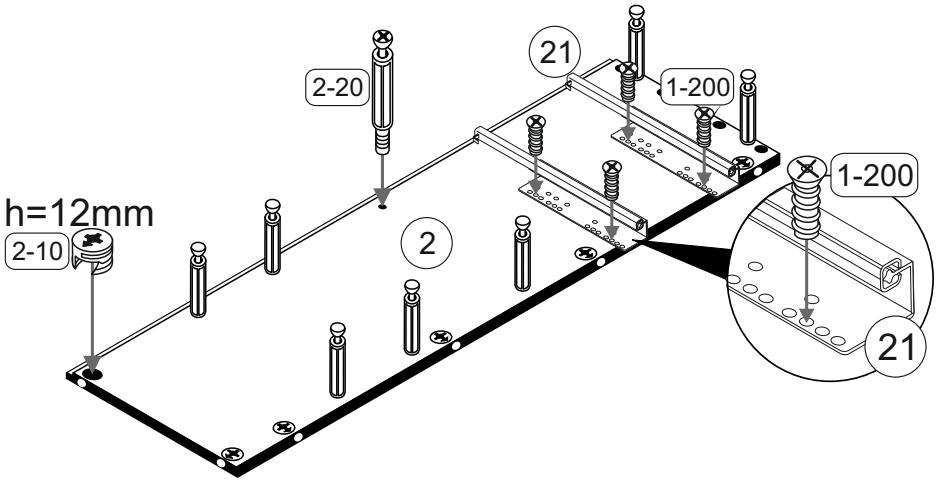

3

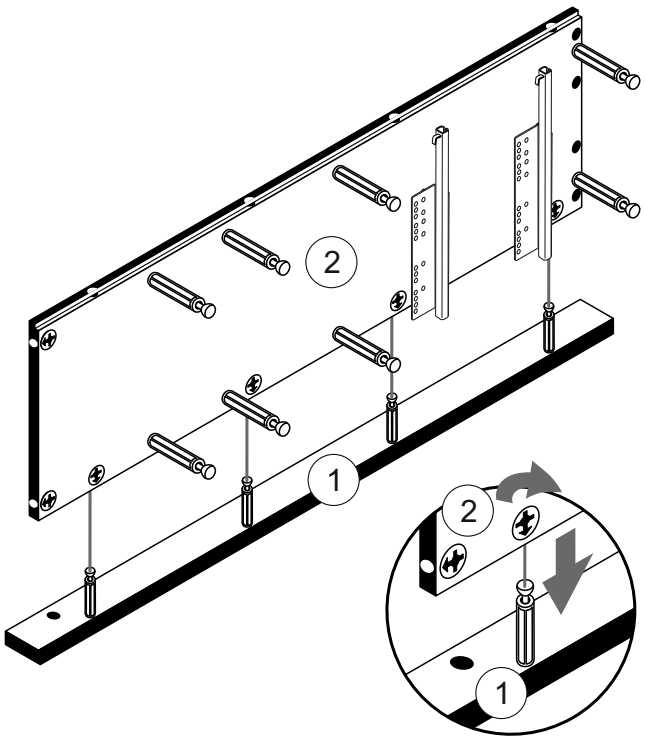

4

2-20	
4x	

8

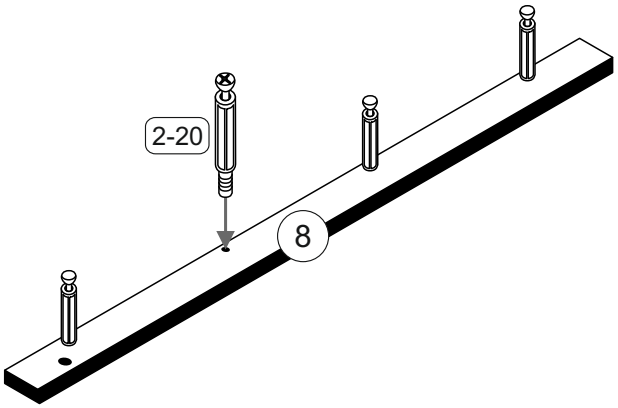

5

1-200		2-10	
4x	6,3x13	6x	
2-20		9	
8x		22	

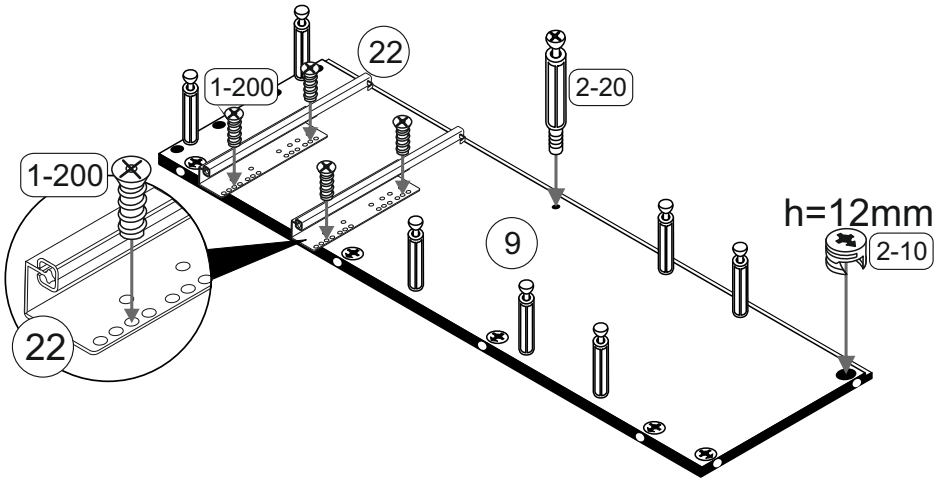

6

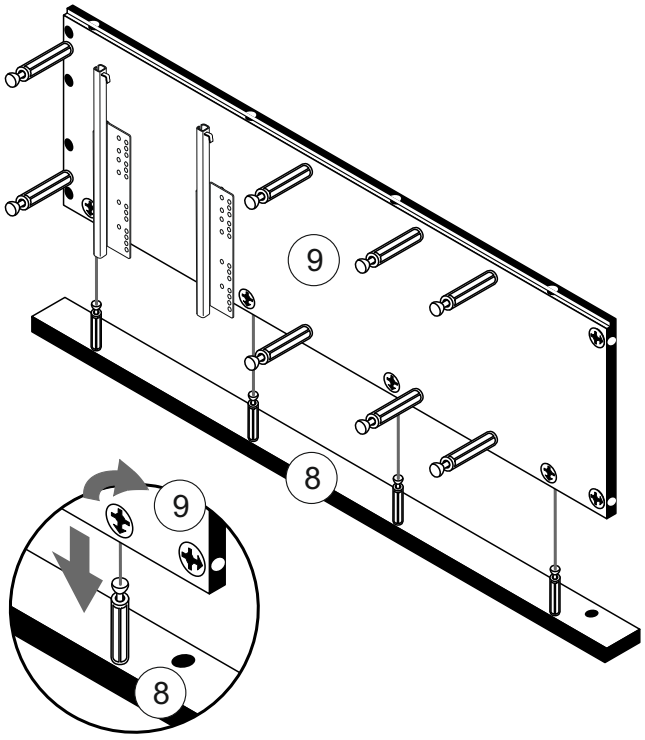

7

2-10	2-20
4x	2x

3

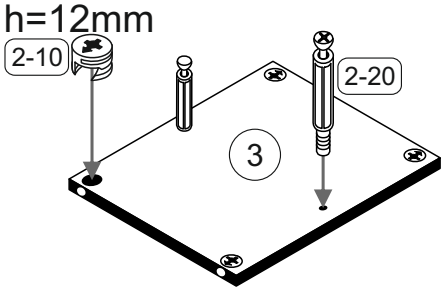

8

2-10
4x

5

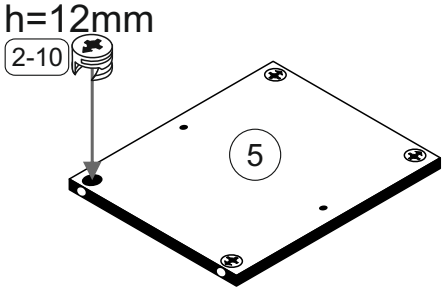

9

2-10
2x

4

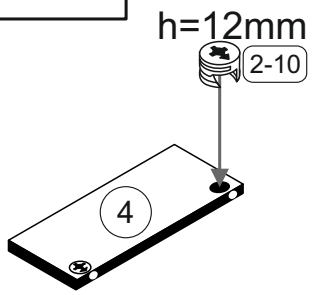

10

2-10
4x

6

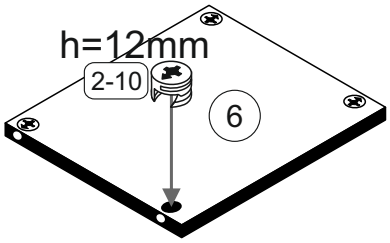

11

2-10	2-103
4x	8x
5-130	
1x	

8x30

7

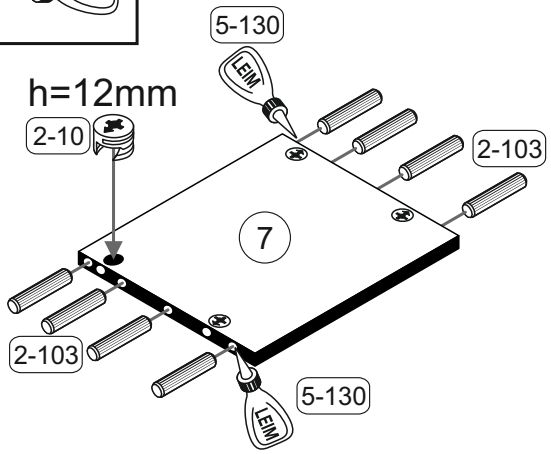

12

2-20
4x

10

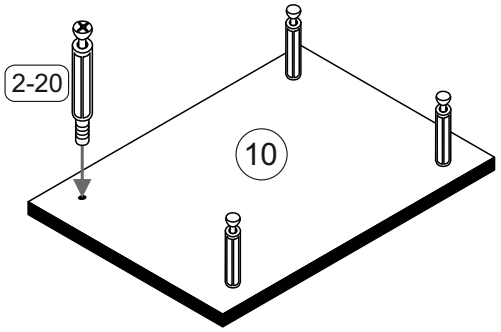

13

1-329	2-08	2-20	6-440
4x	8x	8x	2x

M4x22

h=10mm

16 18 20

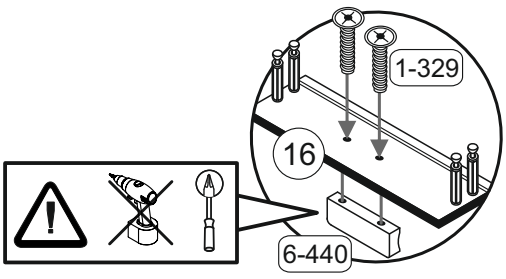

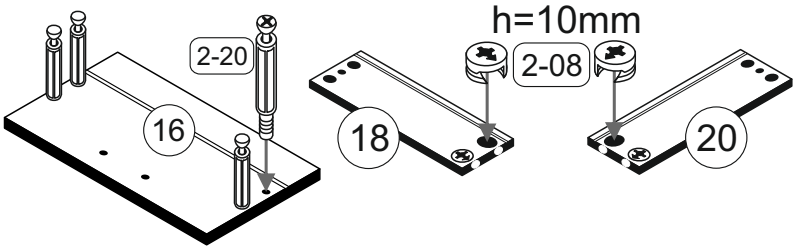

14

1-70	3x30
4x	

16 17 18 19 20

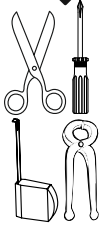

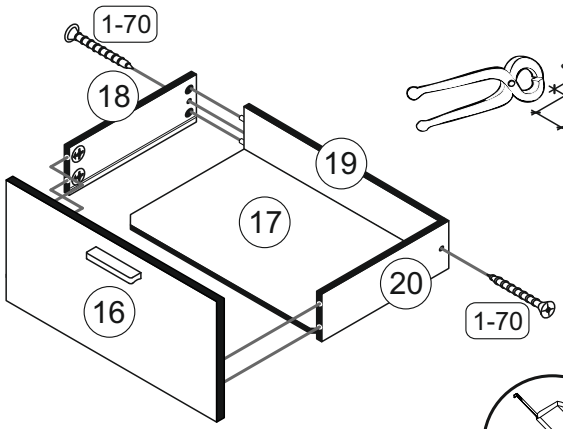

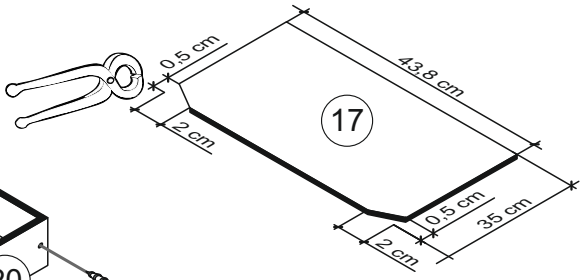

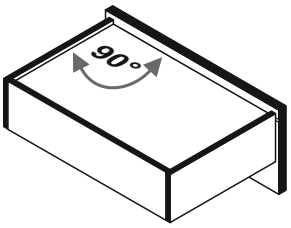

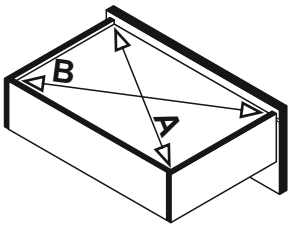

15

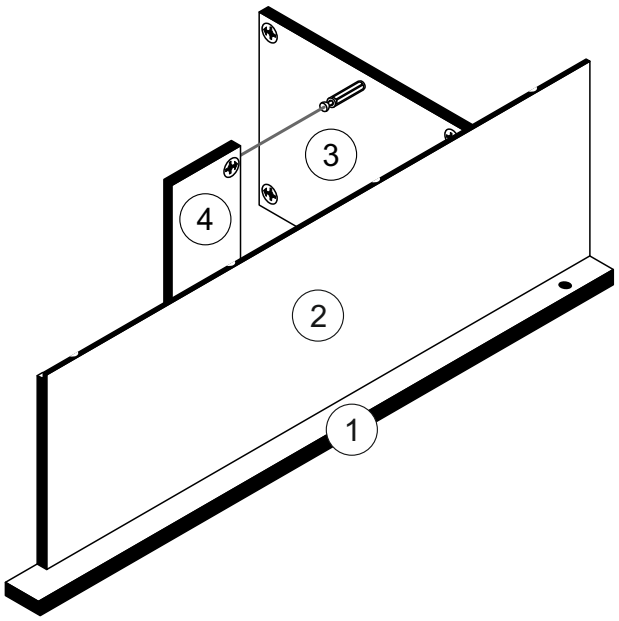

16

1-120	3,5x45
2x	
5-130	LEIM
1x	

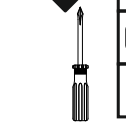

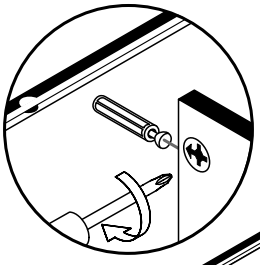

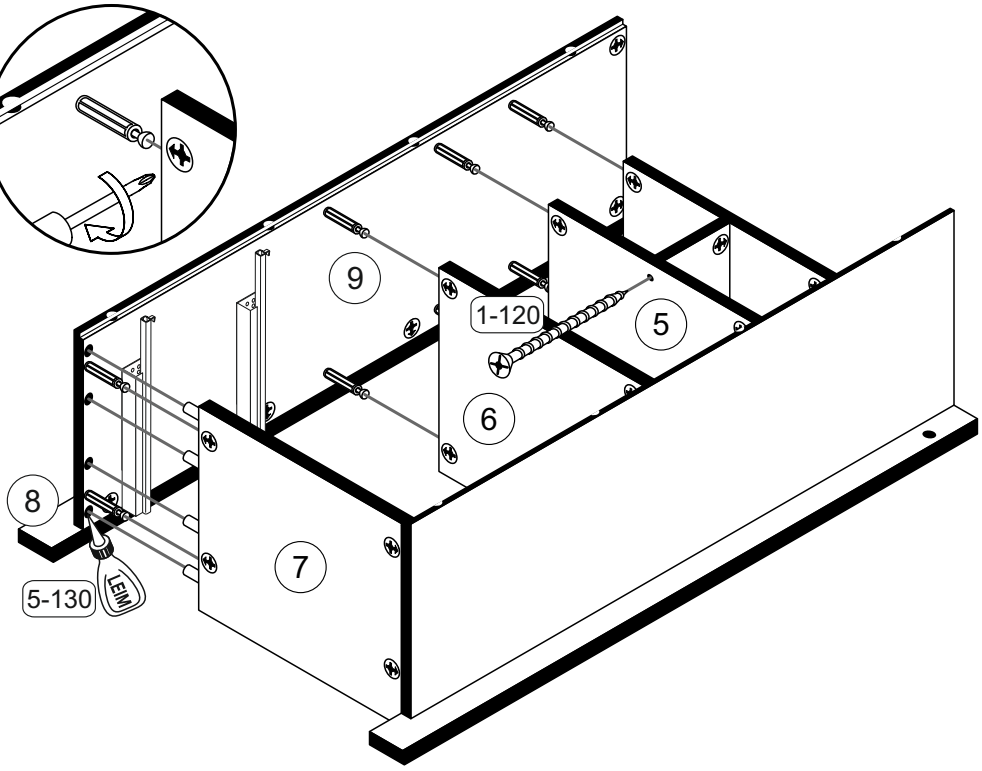

17

5-20

14x

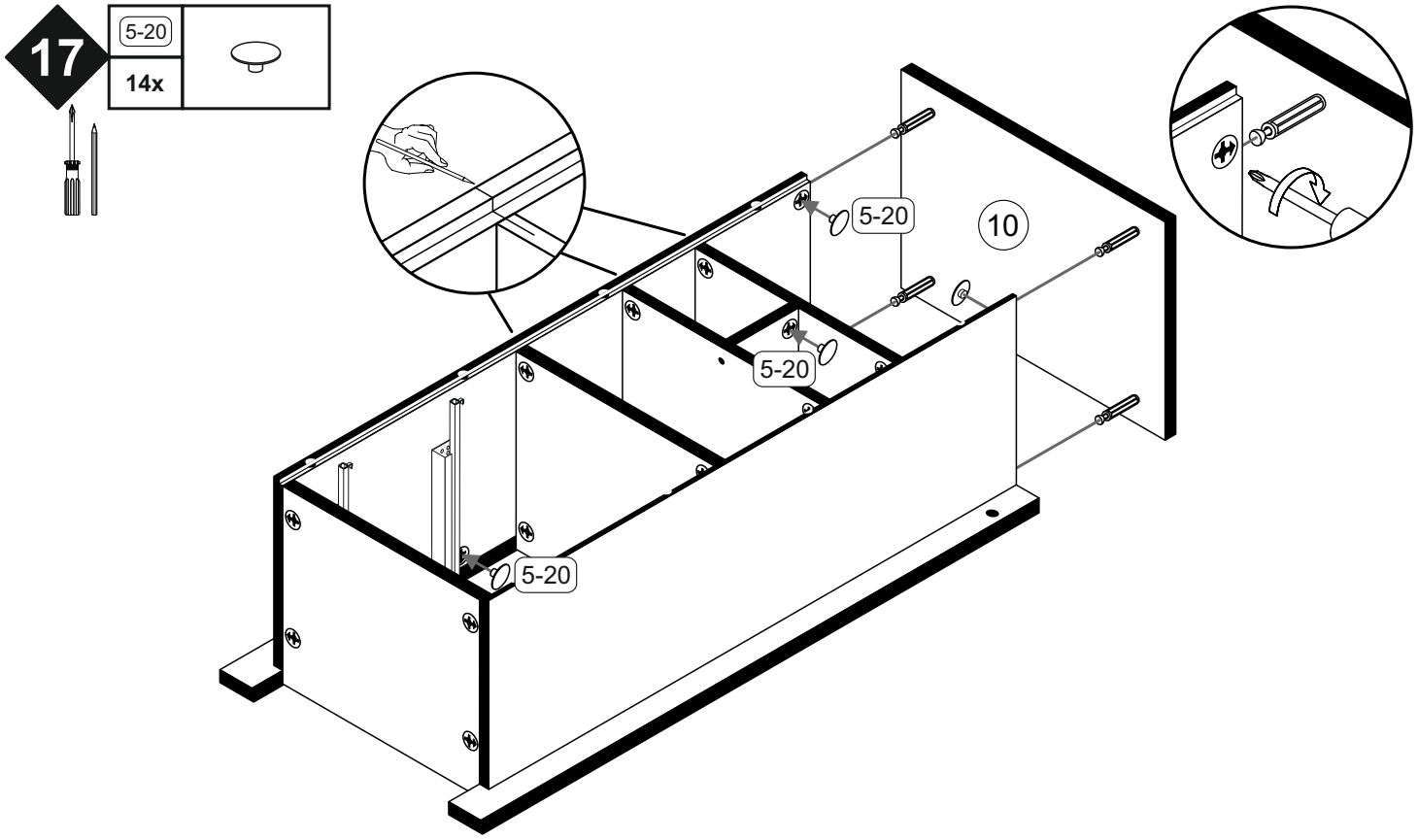

18

1-30

20x

3x16

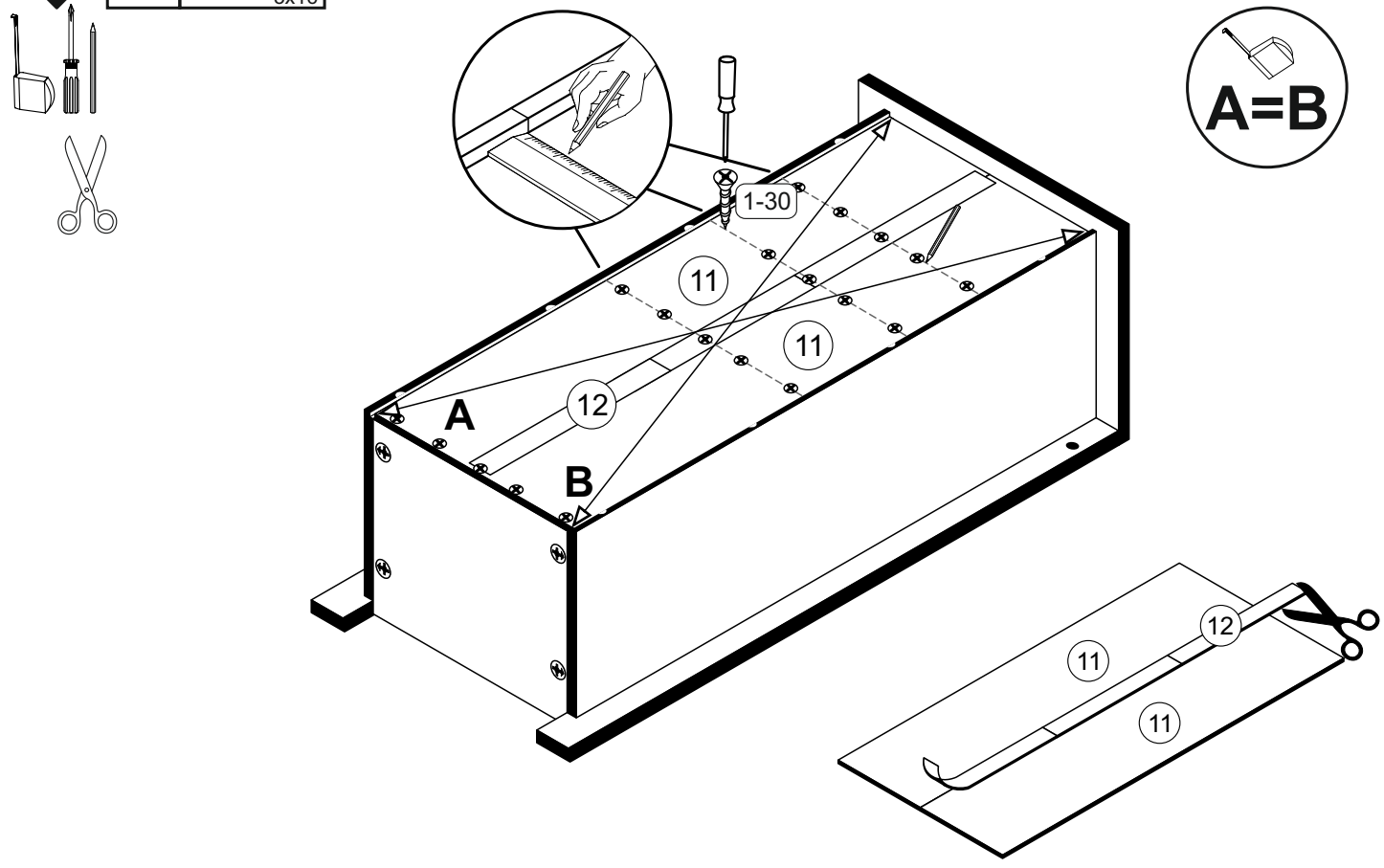

19

1-10	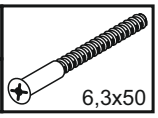
8x	6,3x50

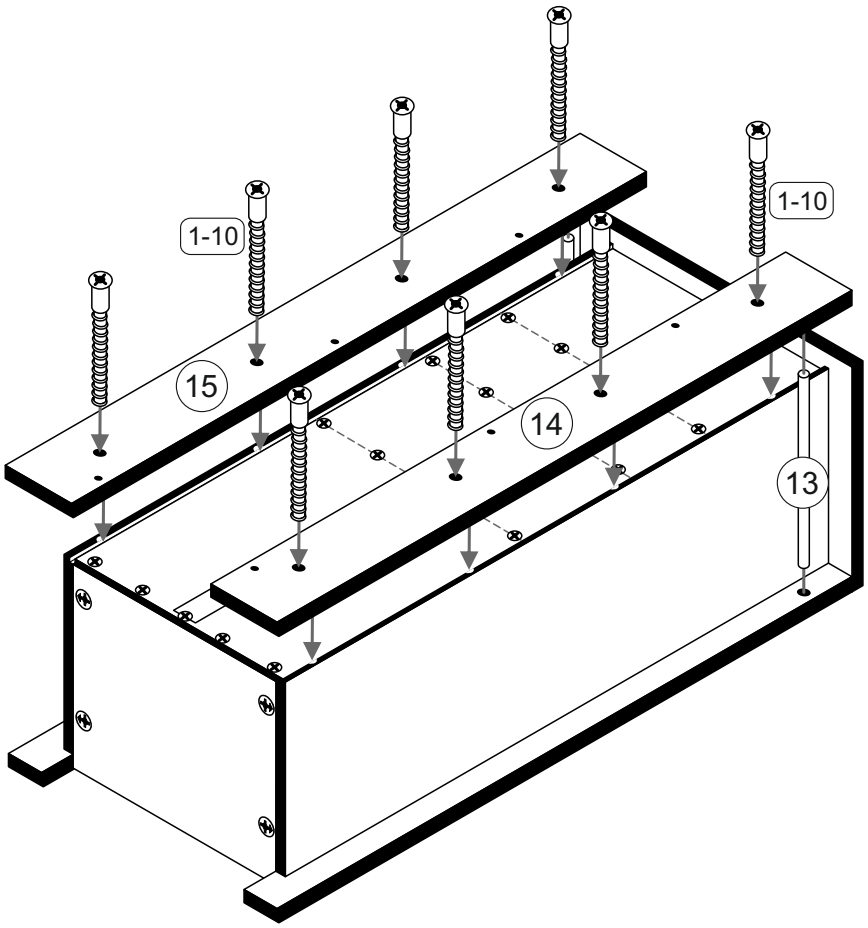

20

1-175	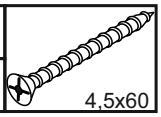
6x	4,5x60

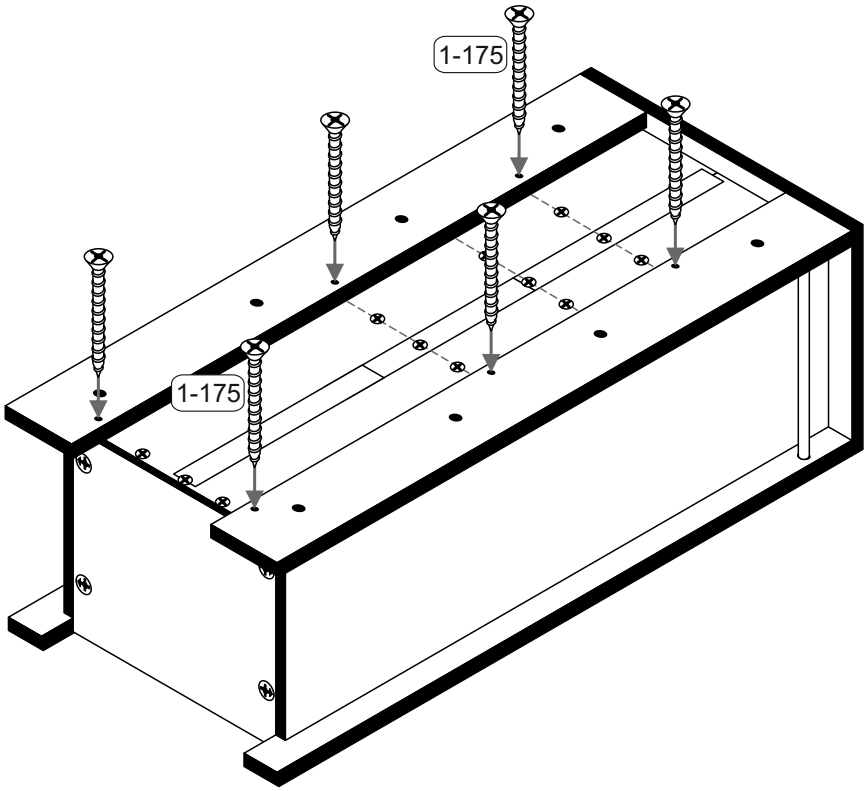

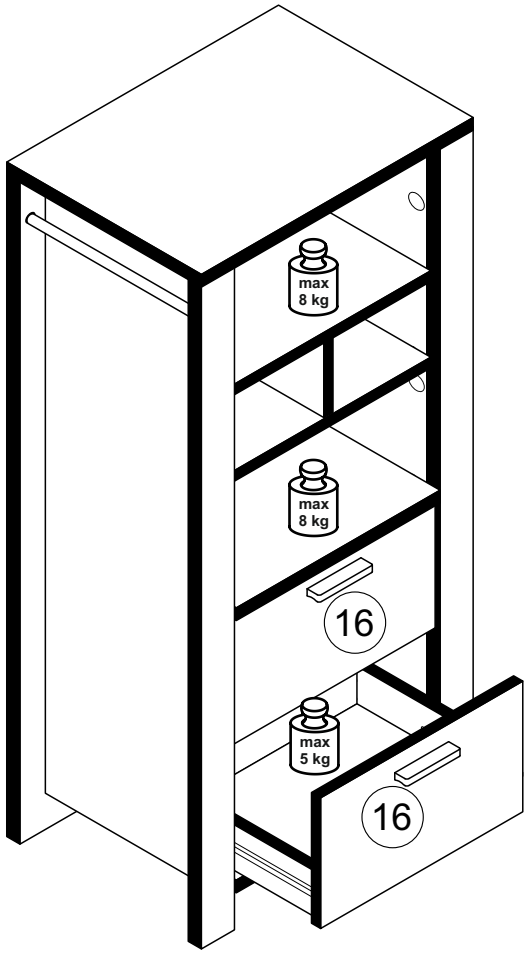

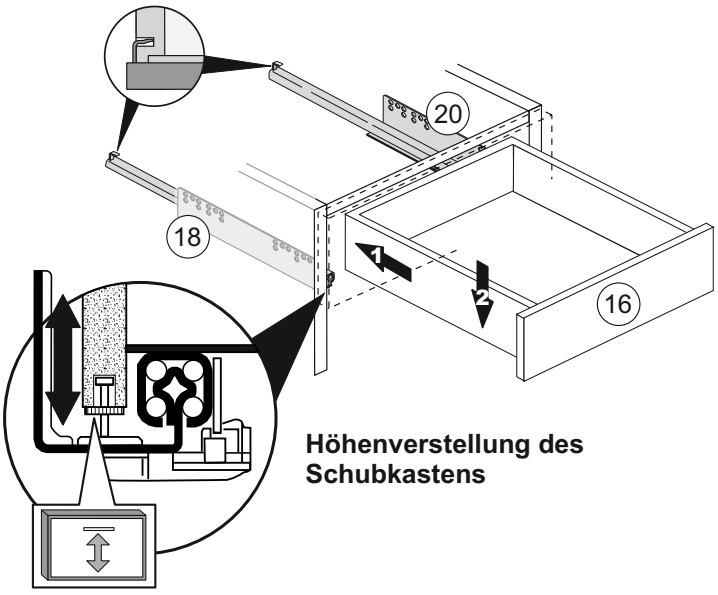

Höhenverstellung des Schubkastens

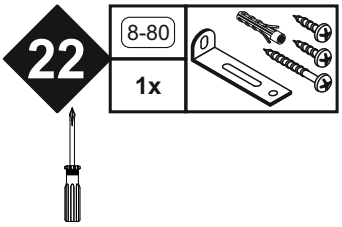

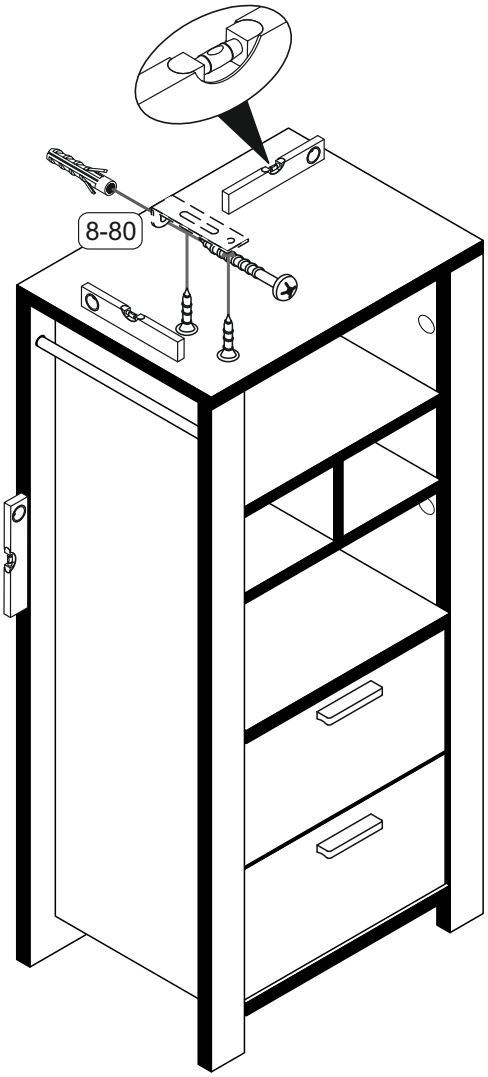

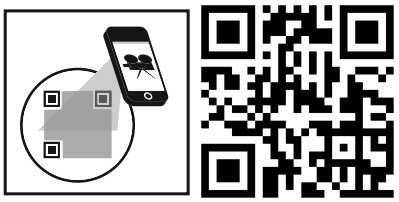

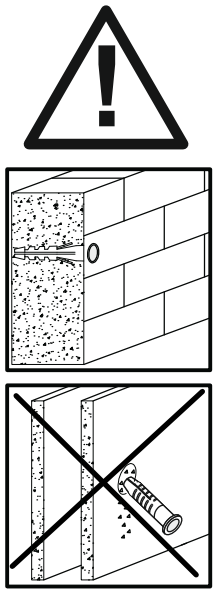

Achtung • Attention • Attenzione • Opgelet • Uwaga • Pozor • Figyelem • Atenţie • Dikkat • Внимание

D	Wandbefestigung dient als Kippschutz - unbedingt anbringen! Bei einigen Wandtypen kann ein Spezialdübel erforderlich sein!
GB	The wall fastening serves to prevent tipping - be absolutely sure to mount it! For certain wall types, a special wall plug may be necessary!
FR	La fixation murale sert de protection contre le basculement – à installer impérativement ! Pour certains types de murs il faut des chevilles spéciales !
TR	Duvardaki sabitleme, devrilmeye karş› bir emniyet tedbiridir ve mutlaka monte edilmelidir! Baz› duvar tiplerinde bunun için özel bir dübel gerekli olabilir!
IT	Il fissaggio alla parete serve da protezione anti-ribaltamento – attaccarla assolutamente! Per alcune strutture di parete può essere necessario un tassello speciale!
NL	Bevestiging aan de muur dient als kantelbescherming – zeker en vast bevestigen! Bij enkele muurtypes is een speciale plug misschien vereist!
RU	Обязательно установите крепление на стене во избежание опрокидывания! Для некоторых типов стен может потребоваться специальный дюбель!
CZ	Montáž na stěnu slouží jako ochrana proti převrhnutí – bezpodmínečně umístěte! U některých typ ů stěn může být zapotřebí speciální hmoždinka!
HU	A terméket a falhoz kel rögzíteni, különben az felborulhat! Egyes faltípusoknál speciális tiplit kell használni!
RO	Sistemul de fixare la perete serveşte ca protecţie la răsturnare - de montat obligatoriu! Pentru unele tipuri de pereţi este posibil să fie necesar un diblu special!
PL	Mocowanie do ściany jest jednocześnie zabezpieczeniem przed przewróceniem – koniecznie zamontować ! Do niektórych rodzajów ścian koniecznie zastosowa ć specjalne kołki mocujące.
SK	Upevnenie na stenu slúži ako ochrana proti prevráteniu – bezpodmienečne použite! Pre niektoré druhy stien môže byť potrebná špeciálna hmoždinka!

(D) **Videounterstützte Montageanleitung**

(GB) **Video-assisted assembly instructions**

(FR) **Instructions de montage assistées par vidéo**

(TR) **Video destekli kurulum talimatları**

(IT) **Istruzioni di montaggio video-assistite**

(NL) **Video-ondersteunde montage-instructies**

(RU) **инструкция по монтажу с помощью видеосигнала**

(CZ) **Instalační pokyny podporované videem**

(HU) **Video-támogatott telepítési utasítások**

(RO) **Instrucțiuni de instalare acceptate video**

(PL) **Instrukcje montażu wspomagane sygnałem wizyjnym**

(SK) **Inštalačné pokyny podporované videom**

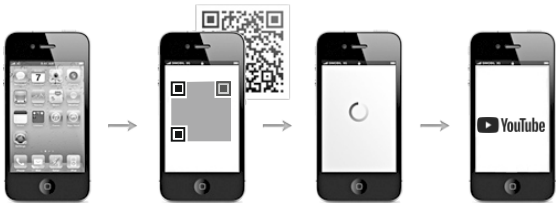

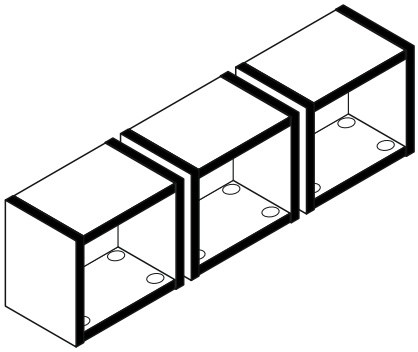

0478-30_3er Regale

REPC-Nr.:

Service • Assistenza • Dienstverlening • Serwis Servis • Szerviz • Сервисная служба

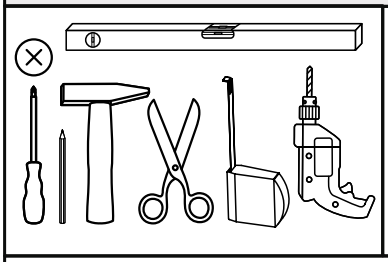

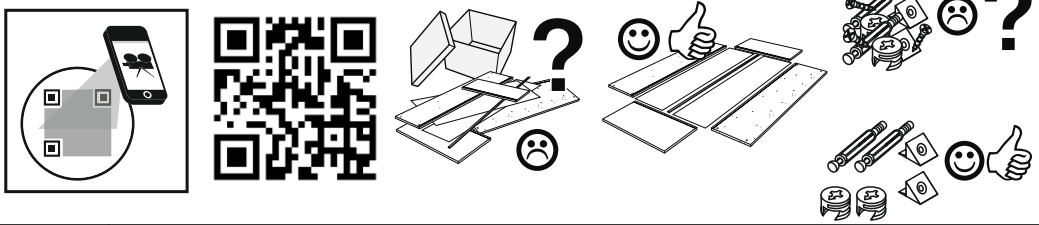

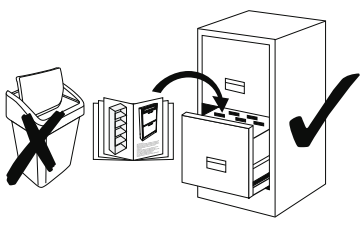

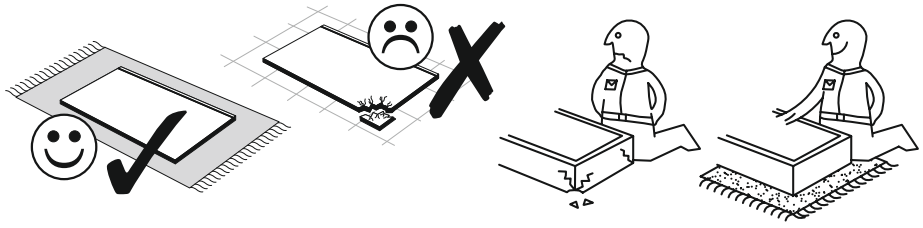

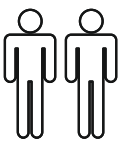

Das Ersatzteil-Anforderungsformular finden Sie auf **https://www.maeusbacher.de/ersatzteile/**

2-10		2-20		5-20		8-30	
24x		**24x**		**24x**		**6x**	5,5x55
8-70							
6x	Ø8						

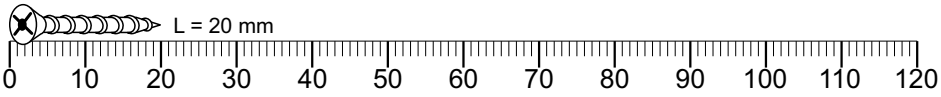

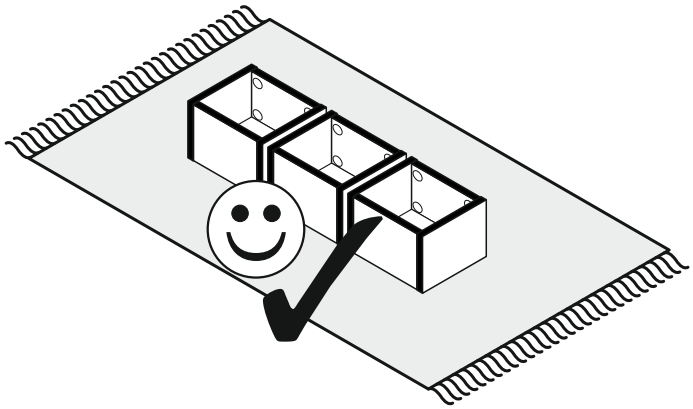

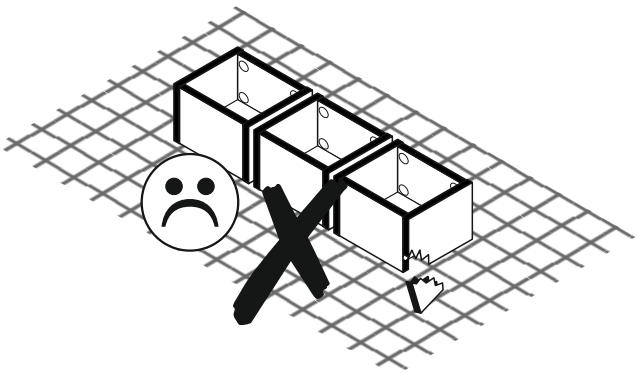

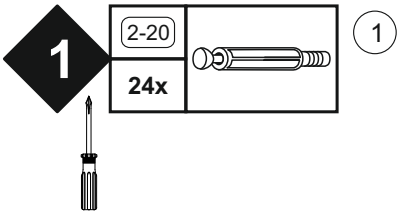
1
2-20
24x
1

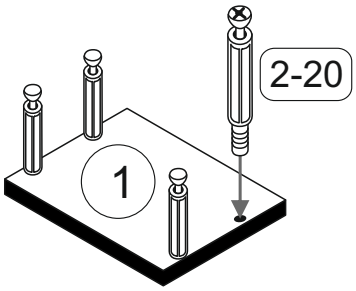
2-20
1

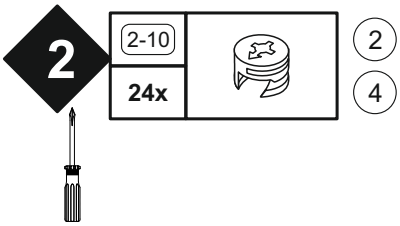
2
2-10
24x
2
4

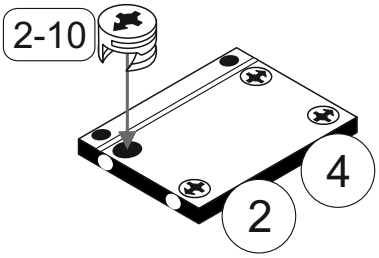
2-10
4
2

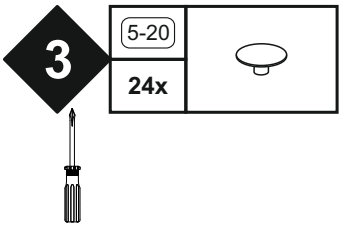
3
5-20
24x

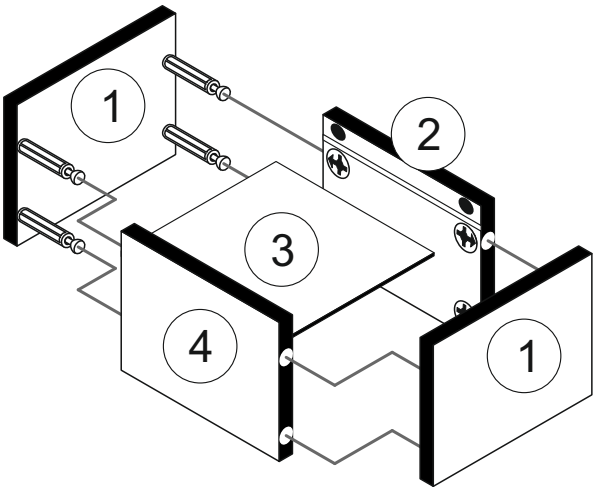
1
2
3
4
1

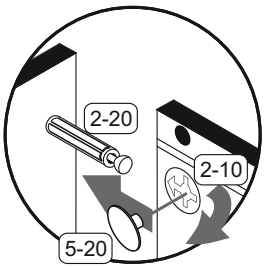
2-20
2-10
5-20

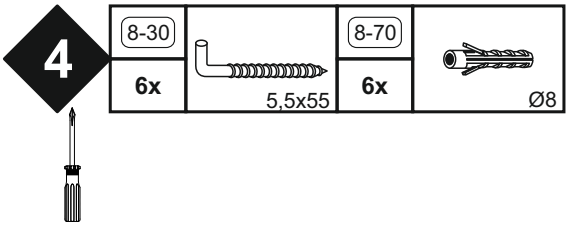

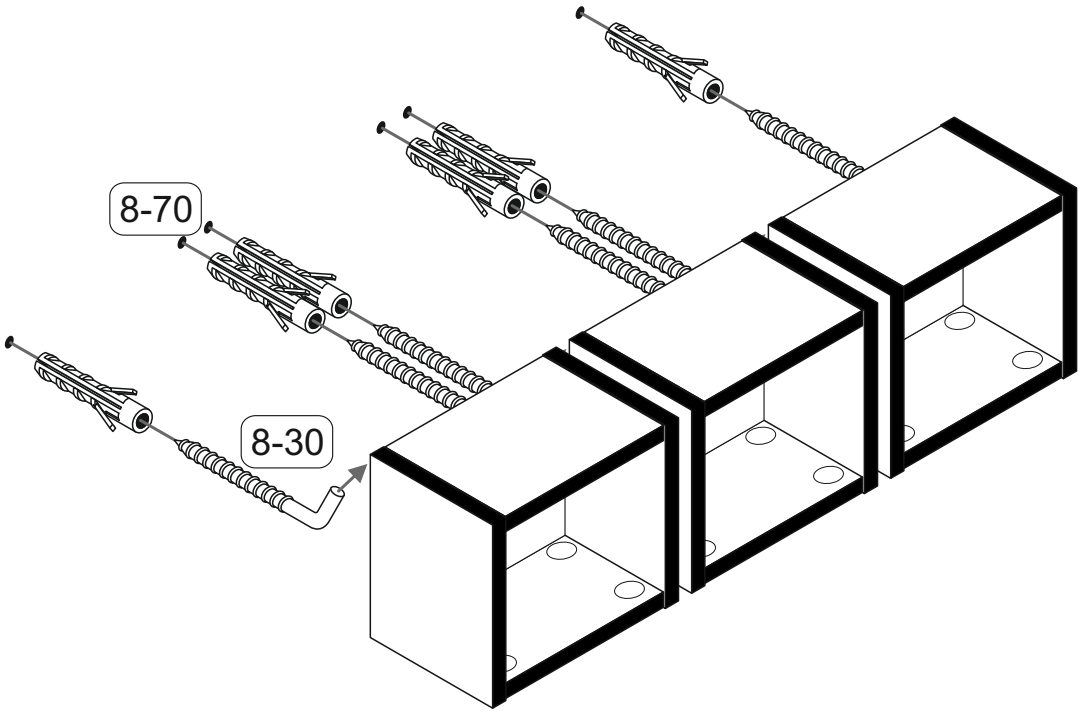

	Achtung • Attention • Attenzione • Opgelet • Uwaga • Pozor • Figyelem • Atenţie • Dikkat • Внимание
D	Wandbefestigung dient als Kippschutz - unbedingt anbringen! Bei einigen Wandtypen kann ein Spezialdübel erforderlich sein!
GB	The wall fastening serves to prevent tipping - be absolutely sure to mount it! For certain wall types, a special wall plug may be necessary!
FR	La fixation murale sert de protection contre le basculement – à installer impérativement ! Pour certains types de murs il faut des chevilles spéciales !
TR	Duvardaki sabitleme, devrilmeye karş› bir emniyet tedbiridir ve mutlaka monte edilmelidir! Baz› duvar tiplerinde bunun için özel bir dübel gerekli olabilir!
IT	Il fissaggio alla parete serve da protezione anti-ribaltamento – attaccarla assolutamente! Per alcune strutture di parete può essere necessario un tassello speciale!
NL	Bevestiging aan de muur dient als kantelbescherming – zeker en vast bevestigen! Bij enkele muurtypes is een speciale plug misschien vereist!
RU	Обязательно установите крепление на стене во избежание опрокидывания! Для некоторых типов стен может потребоваться специальный дюбель!
CZ	Montáž na stěnu slouží jako ochrana proti převrhnutí – bezpodmínečně umístěte! U některých typ ů stěn může být zapotřebí speciální hmoždinka!
HU	A terméket a falhoz kel rögzíteni, különben az felborulhat! Egyes faltípusoknál speciális tiplit kell használni!
RO	Sistemul de fixare la perete serveşte ca protecţie la răsturnare - de montat obligatoriu! Pentru unele tipuri de pereţi este posibil să fie necesar un diblu special!
PL	Mocowanie do ściany jest jednocześnie zabezpieczeniem przed przewróceniem – koniecznie zamontować ! Do niektórych rodzajów ścian koniecznie zastosowa ć specjalne kołki mocujące.
SK	Upevnenie na stenu slúži ako ochrana proti prevráteniu – bezpodmienečne použite! Pre niektoré druhy stien môže byť potrebná špeciálna hmoždinka!

(D) **Videounterstützte Montageanleitung**

(GB) **Video-assisted assembly instructions**

(FR) **Instructions de montage assistées par vidéo**

(TR) **Video destekli kurulum talimatları**

(IT) **Istruzioni di montaggio video-assistite**

(NL) **Video-ondersteunde montage-instructies**

(RU) **инструкция по монтажу с помощью видеосигнала**

(CZ) **Instalační pokyny podporované videem**

(HU) **Video-támogatott telepítési utasítások**

(RO) **Instrucțiuni de instalare acceptate video**

(PL) **Instrukcje montażu wspomagane sygnałem wizyjnym**

(SK) **Inštalačné pokyny podporované videom**

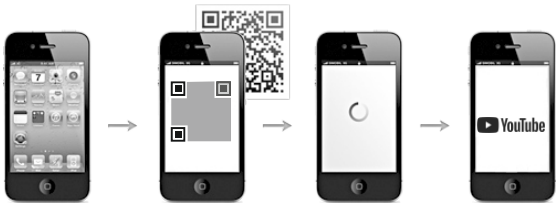

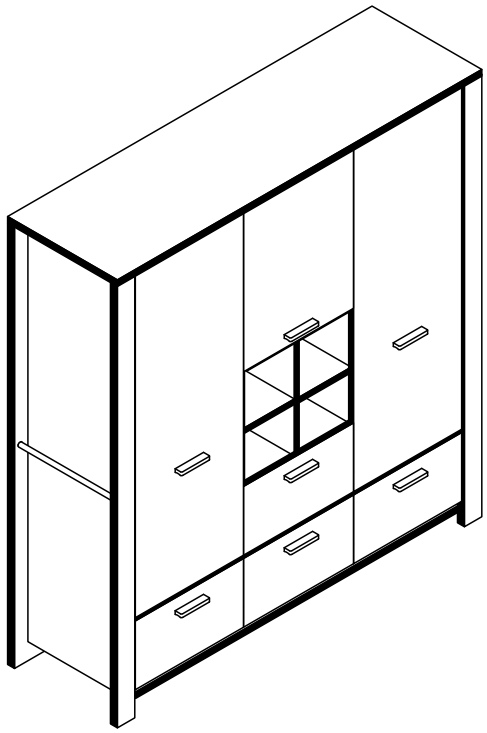

0340-KS_34

Kleiderschrank

REPC-Nr.:

Service • Assistenza • Dienstverlening • Serwis
Servis • Szerviz • Сервисная служба

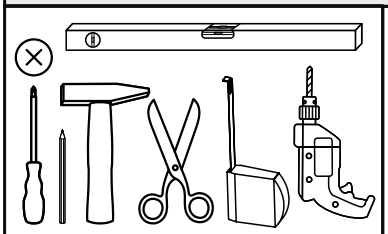

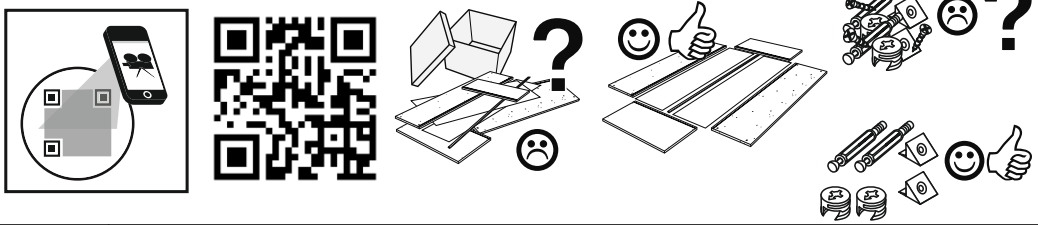

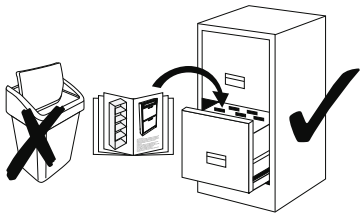

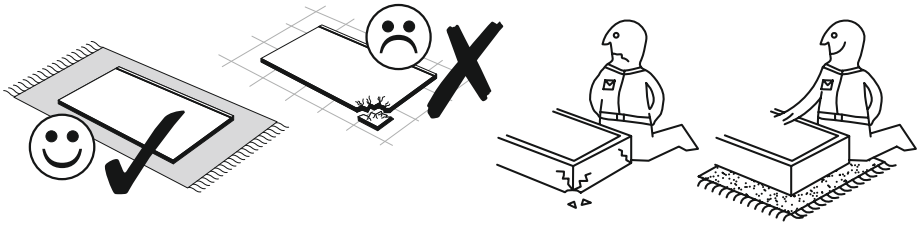

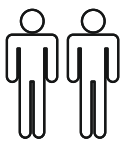

Das Ersatzteil-Anforderungsformular finden Sie auf **https://www.maeusbacher.de/ersatzteile/**

Beutel 1/3

1-10	14x	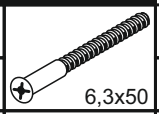 6,3x50	1-30	88x	3x16	1-33	6x	4x17	1-37	1x	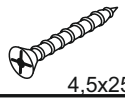 4,5x25				
1-175	6x	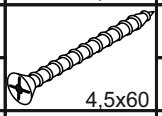 4,5x60	1-199	16x	6,3x9,5	1-329	14x	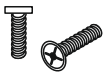 M4x22	2-10	50x	h=12mm				
2-160	20x		3-42	2x	8er	1-80	20x	3,5x13	1-120	4x	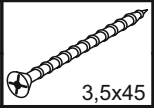 3,5x45	2-20	50x		2-114	2x	

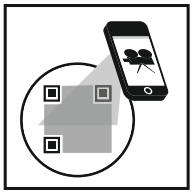

Beutel 2/3

3-07	3x		3-11	8x	
3-43	6x	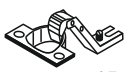 15er			

Beutel 3/3

1-70	8x	3x30	2-08	16x	h=10mm	2-20	16x		2-103	12x	8x30	5-130	1x	LEIM	8-80	2x	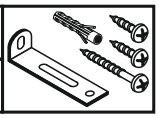
6-440	7x	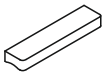															

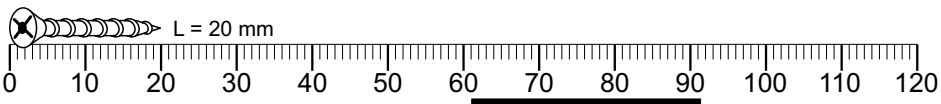

Colli 1/4

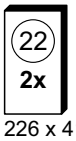
22 **2x**
226 x 410

34 **2x**

35 **1x**
L = 460 mm

31 **4x**
350 x 160

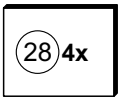
28 **4x**
438 x 350

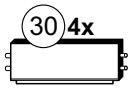
30 **4x**
428 x 160

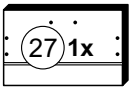
27 **1x**
472 x 300

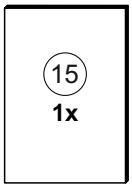
15 **1x**
694 x 480

33 **4x**

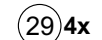
29 **4x**
350 x 160

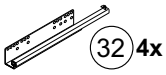
32 **4x**

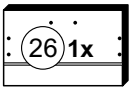
26 **1x**
472 x 300

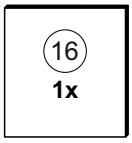
16 **1x**
512 x 480

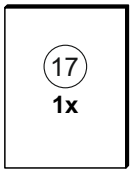
17 **1x**
636 x 480

18 **2x**
Ø 8 x 435

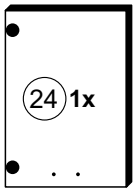
24 **1x**
700 x 480

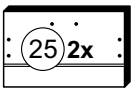
25 **2x**
480 x 300

Colli 2/4

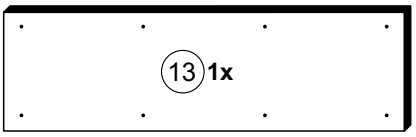
13 **1x**
1590 x 471

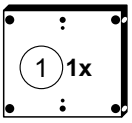
1 **1x**
468 x 422

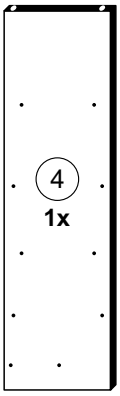
4 **1x**
1504 x 422

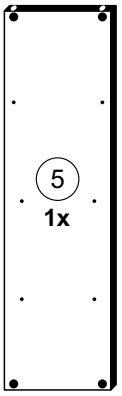
5 **1x**
1504 x 422

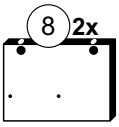
8 **2x**
304 x 422

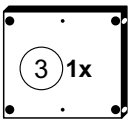
3 **1x**
468 x 422

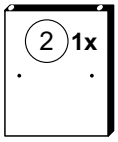
2 **1x**
498 x 410

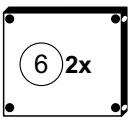
6 **2x**
468 x 410

Colli 3/4

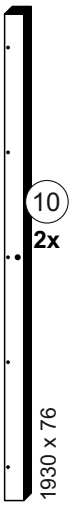
10 **2x**
1930 x 76

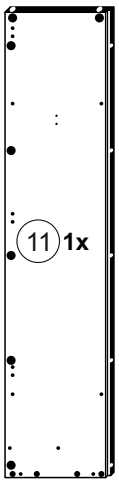
11 **1x**
1846 x 419

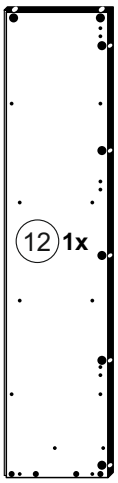
12 **1x**
1846 x 419

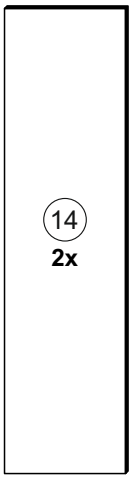
14 **2x**
1845 x 480

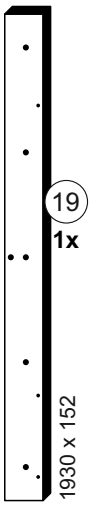
19 **1x**
1930 x 152

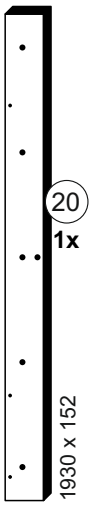
20 **1x**
1930 x 152

Colli 4/4

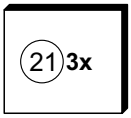
21 **3x**
468 x 410

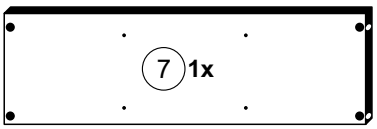
7 **1x**
1434 x 440

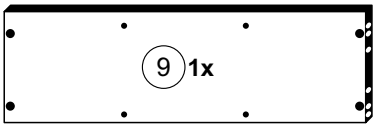
9 **1x**
1434 x 440

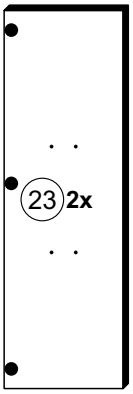
23 **2x**
1500 x 472

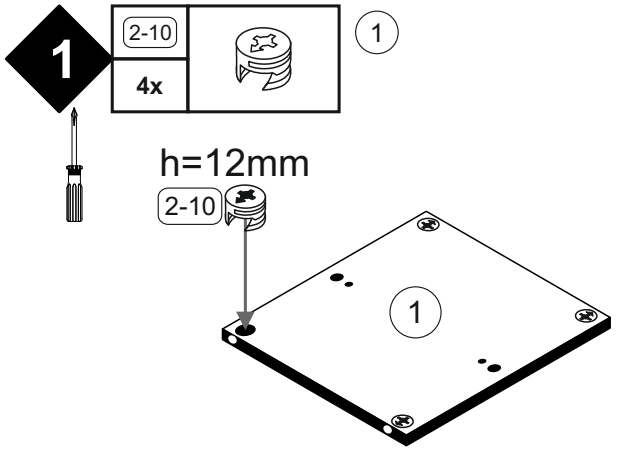
1
2-10
4x
1
h=12mm
2-10
1

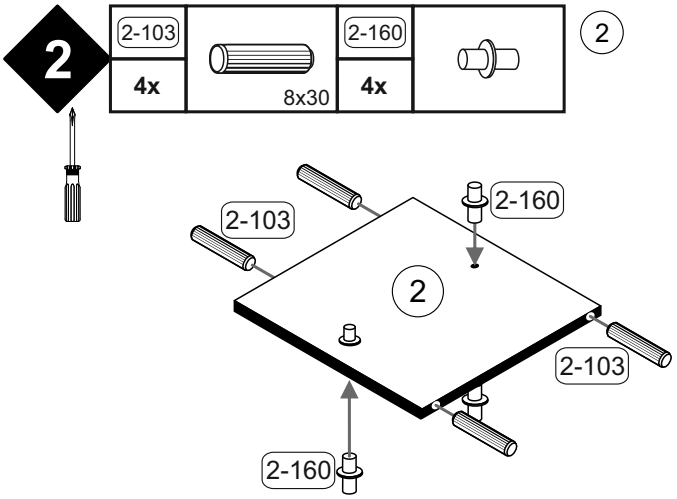
2
2-103
4x
8x30
2-160
4x
2
2-103
2-160
2
2-160
2-103

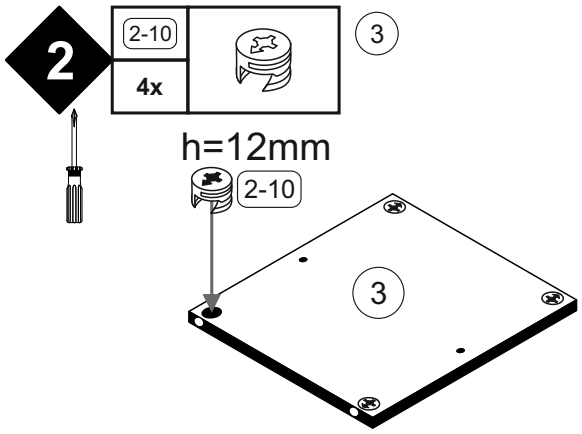
2
2-10
4x
3
h=12mm
2-10
3

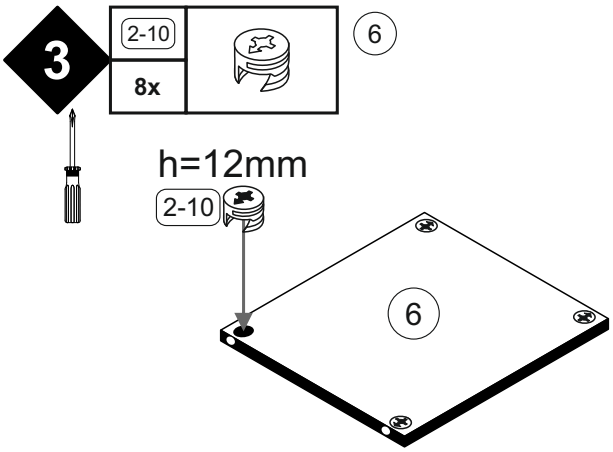
3
2-10
8x
6
h=12mm
2-10
6

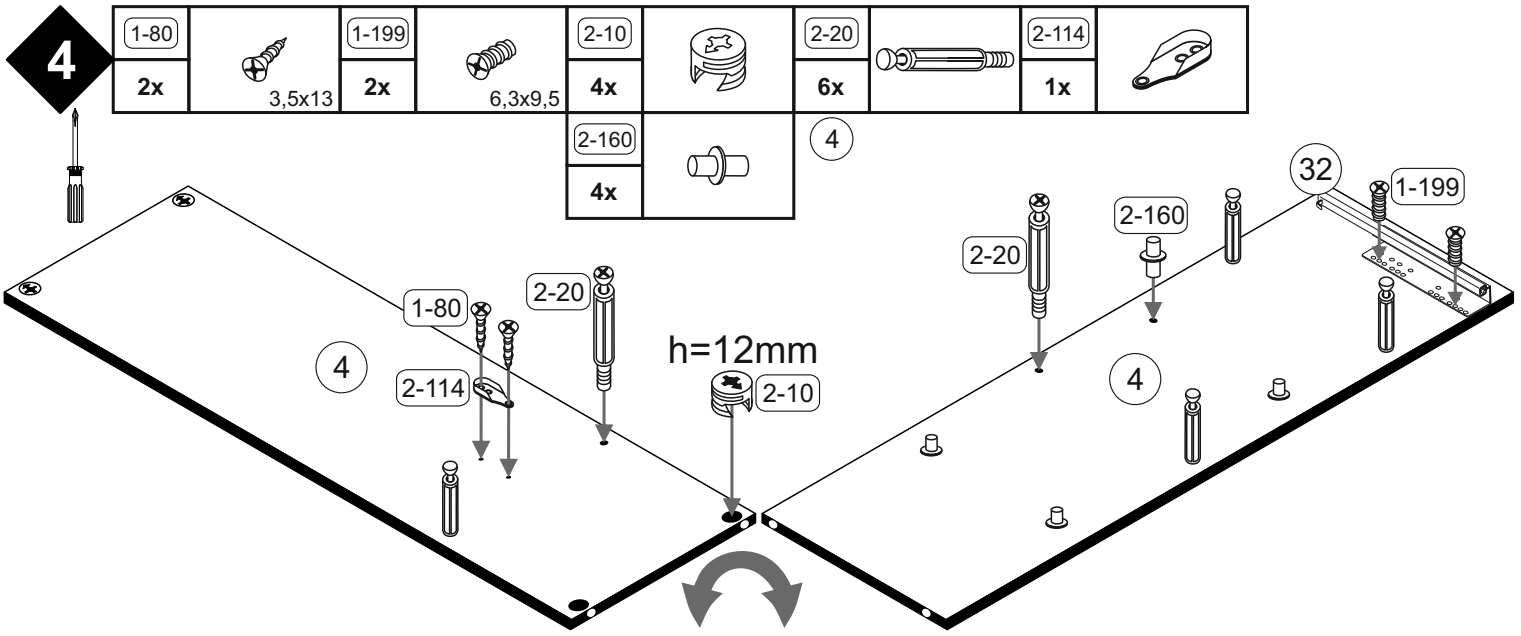
4
1-80
2x
3,5x13
1-199
2x
6,3x9,5
2-10
4x
2-20
6x
2-114
1x
2-160
4x
4
32
1-199
2-160
2-20
1-80
2-20
4
2-114
h=12mm
2-10
4

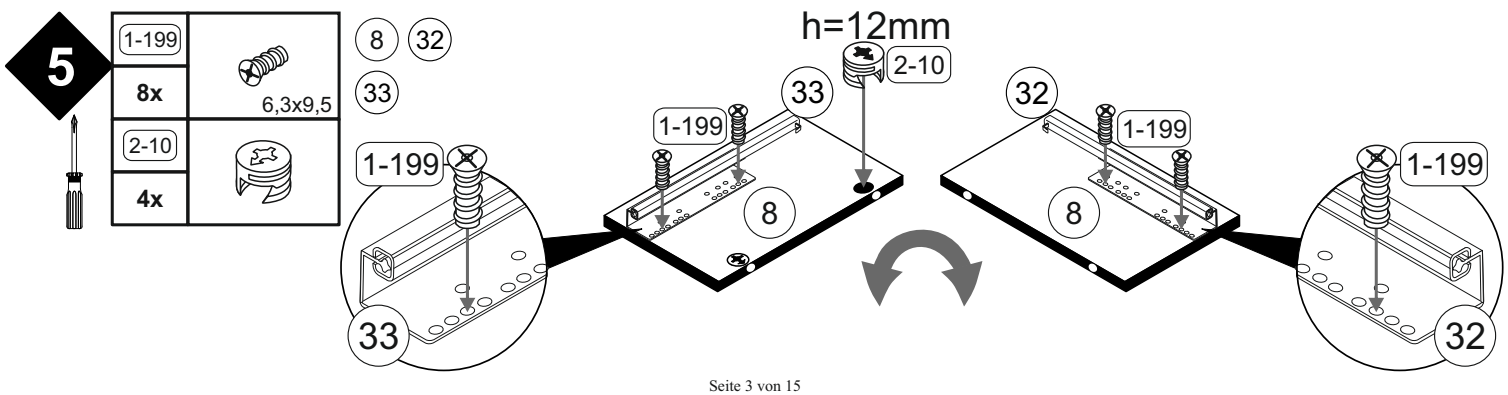
5
1-199
8x
6,3x9,5
2-10
4x
8
32
33
h=12mm
2-10
33
1-199
8
32
1-199
8
1-199
1-199
33
32

6

1-199		2-10		2-20		2-160		3-11		5
2x	6,3x9,5	4x		6x		8x		2x		

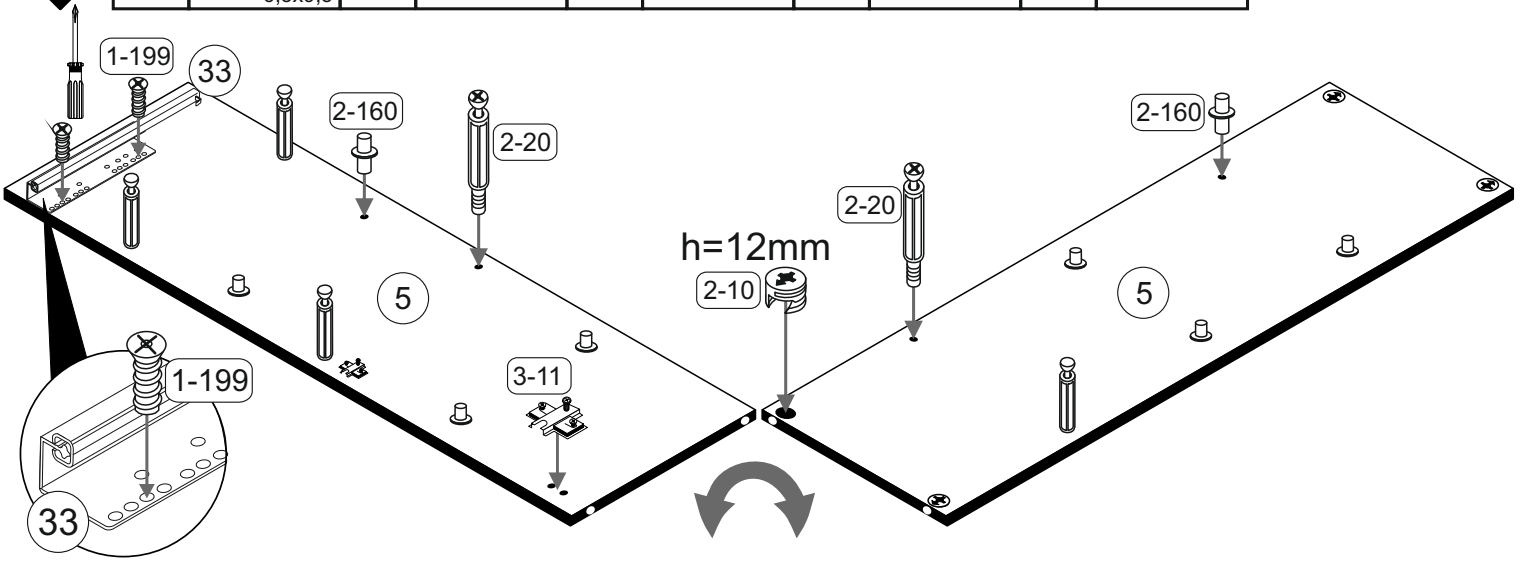

7

2-10		2-20		7
4x		8x		

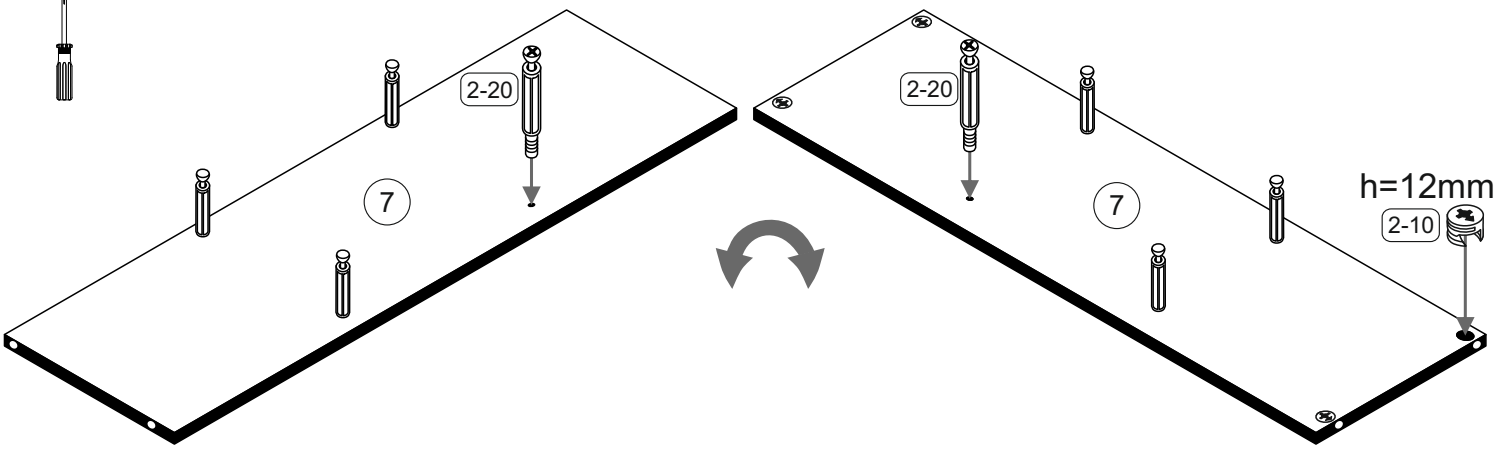

8

2-10		2-103		9
4x		8x	8x30	
5-130	LEIM			
1x				

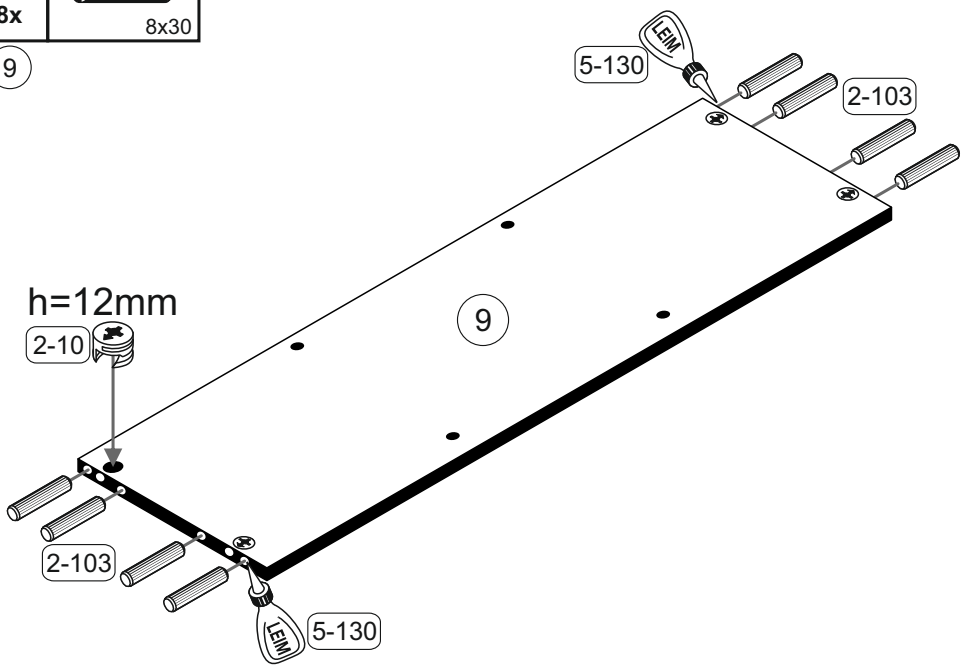

9

2-20	
10x	

10

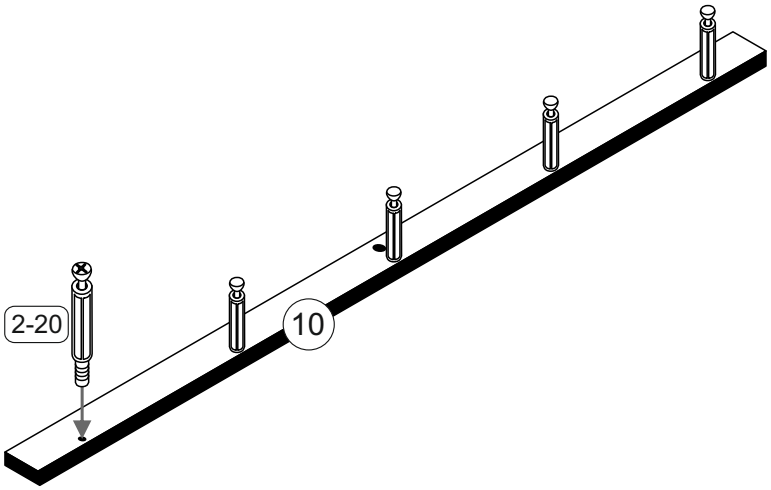

10

1-80		1-199		2-10		2-20		2-114	
2x	3,5x13	2x	6,3x9,5	7x		6x		1x	
3-11									
3x									

11
32

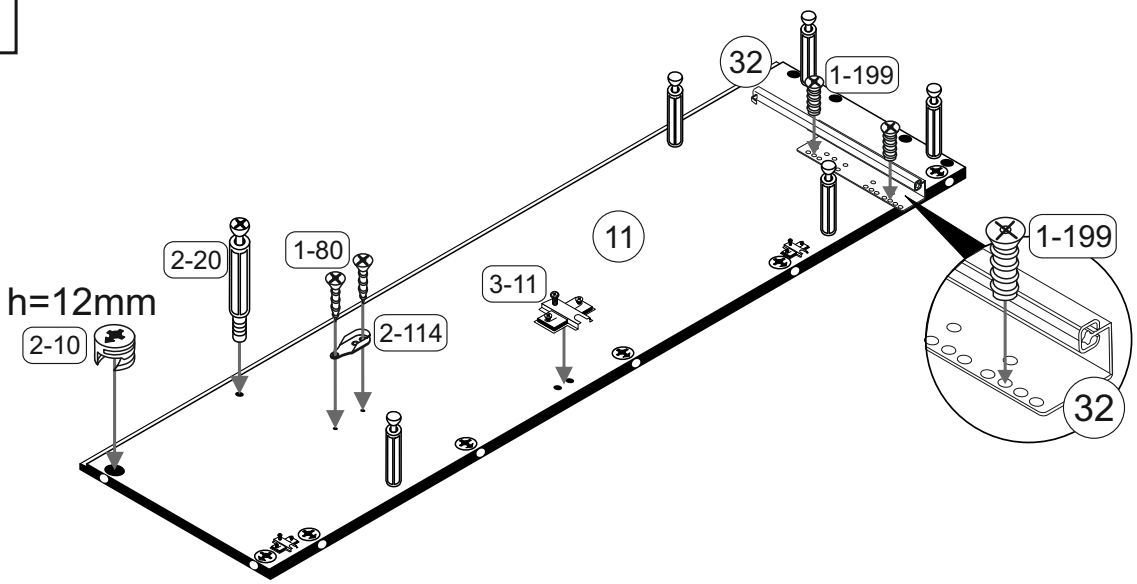

11

1-199	
2x	6,3x9,5
2-10	
7x	
2-20	
6x	
2-160	
4x	
3-11	
3x	

12
33

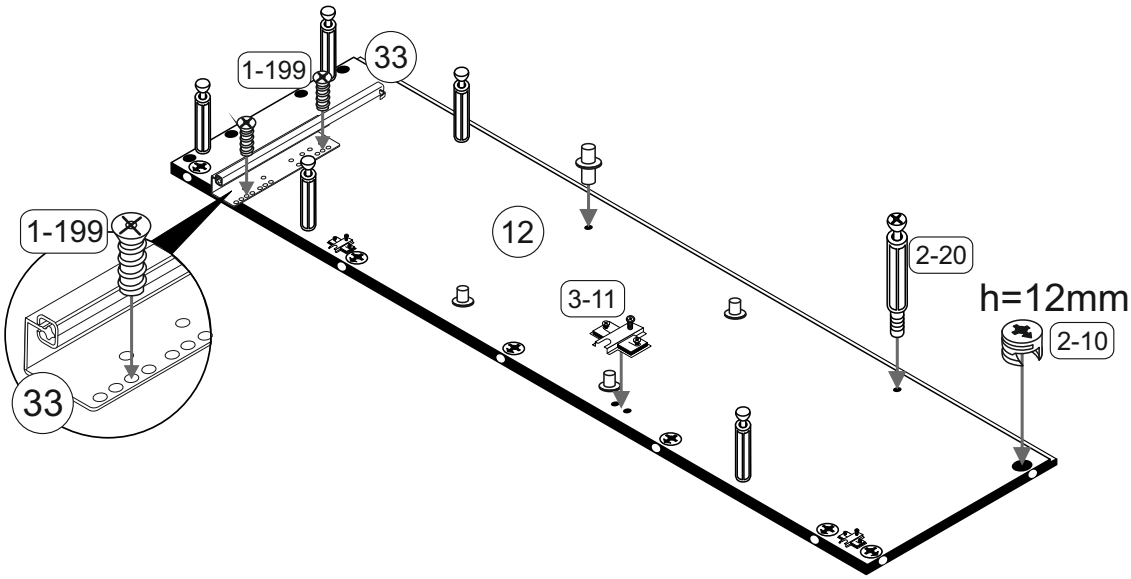

12

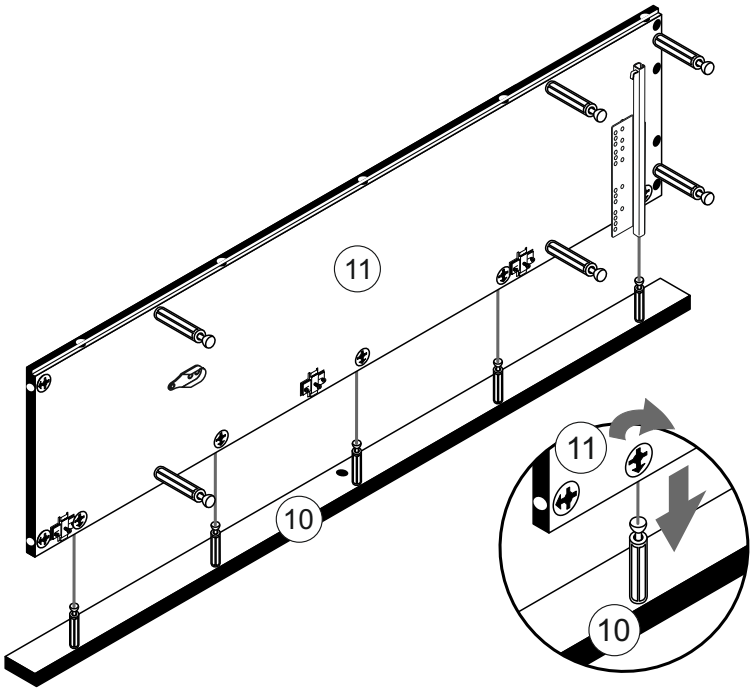

13

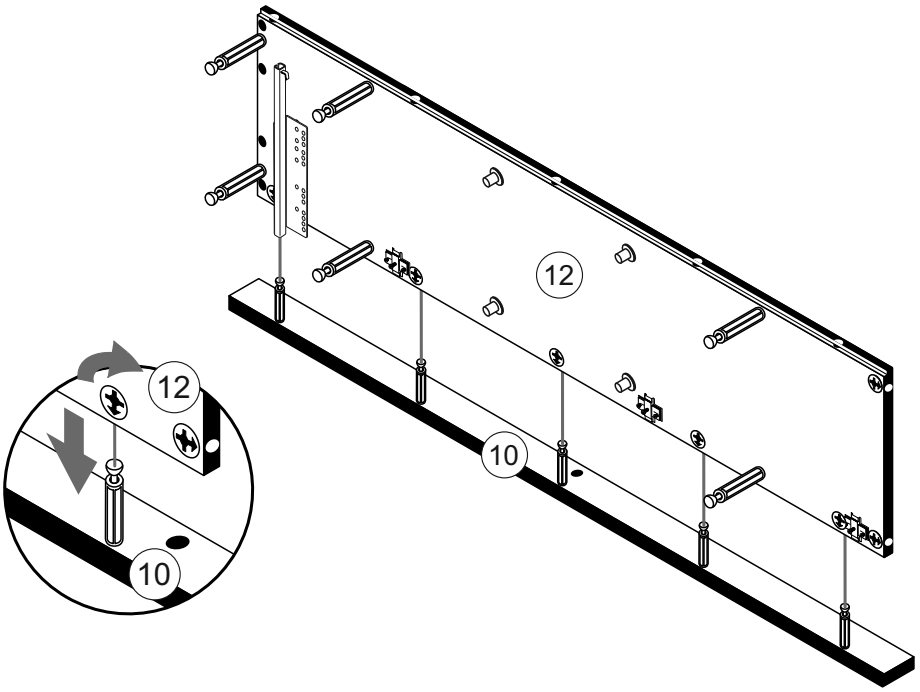

14

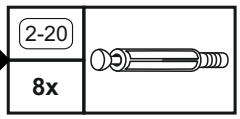

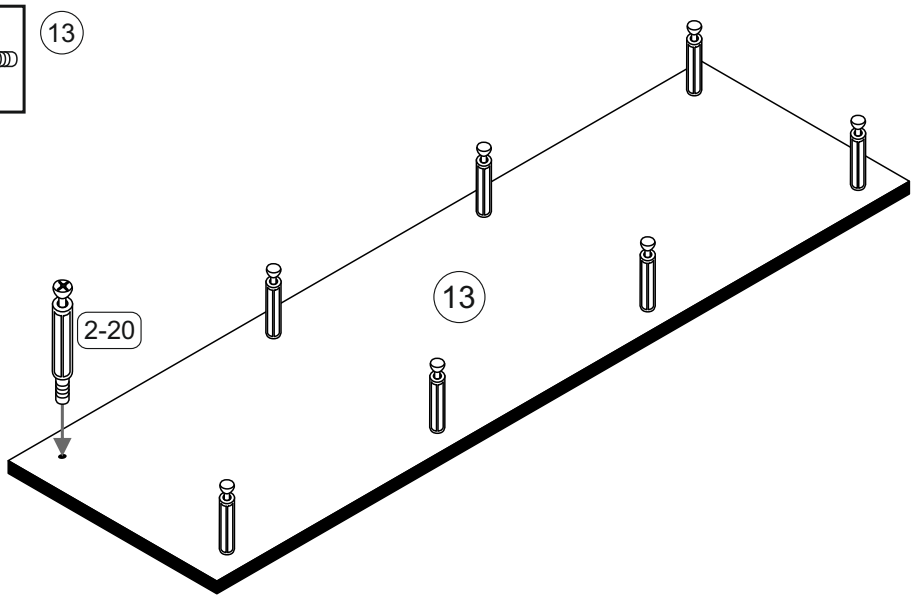

15

1-80		23
12x	3,5x13	
3-43		
6x	15er	

Scharniere 3-43 **aus Beutel 2/3**

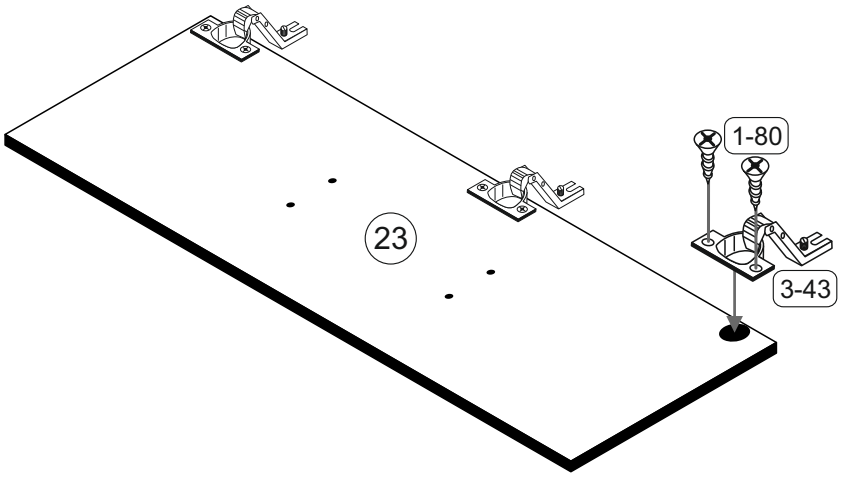

16

1-80		1-329		24
4x	3,5x13	2x	M4x22	
3-42		6-440		
2x	8er	1x		

Scharniere 3-42 **aus Beutel 1/3**

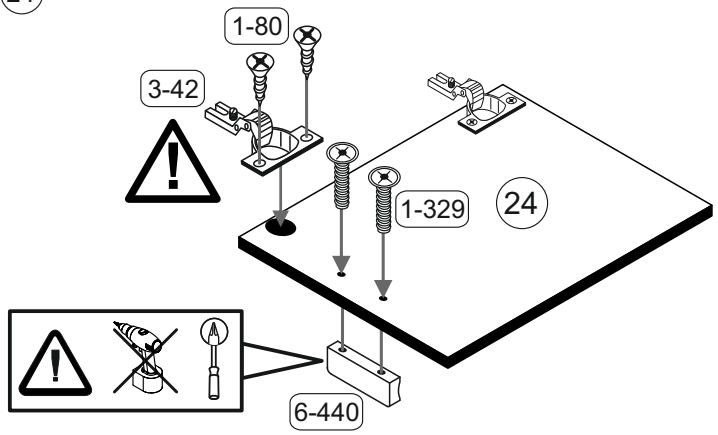

17

1-329		2-08		2-20		6-440		25 26 27 29 31
8x	M4x22	16x	h=10mm	16x		4x		

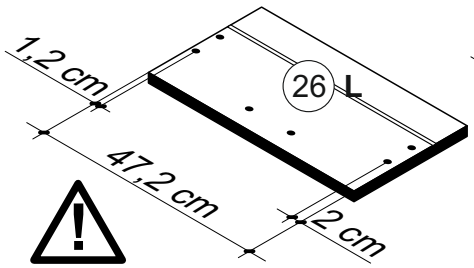

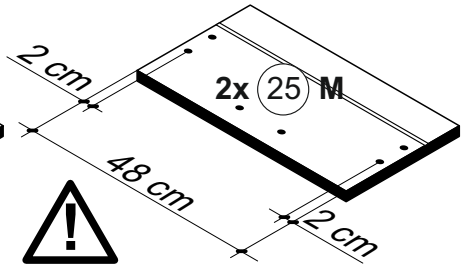

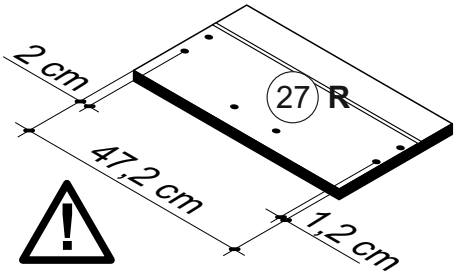

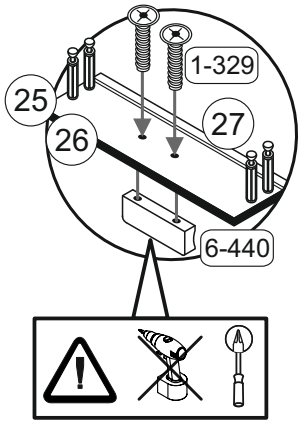

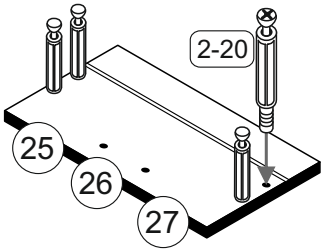

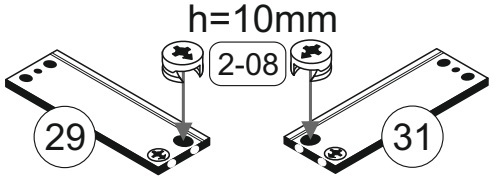

18

1-70	3x30
8x	

25 26 27 28
29 30 31

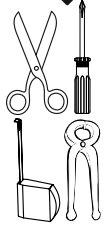

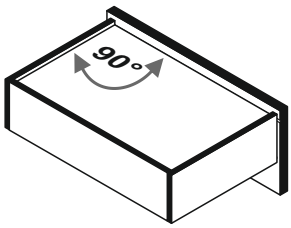

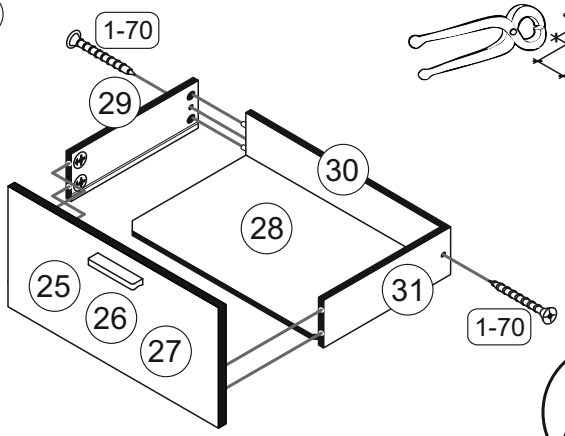

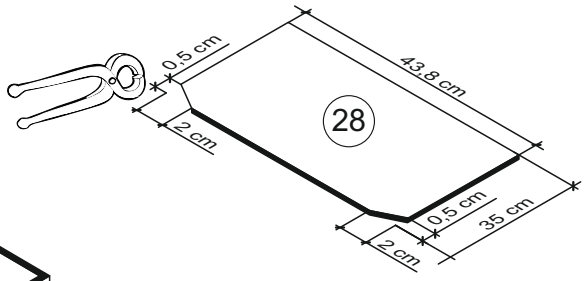

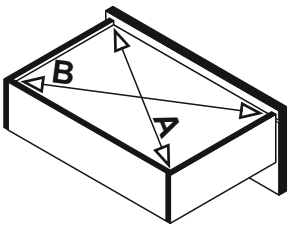

19

1-120	3,5x45
4x	

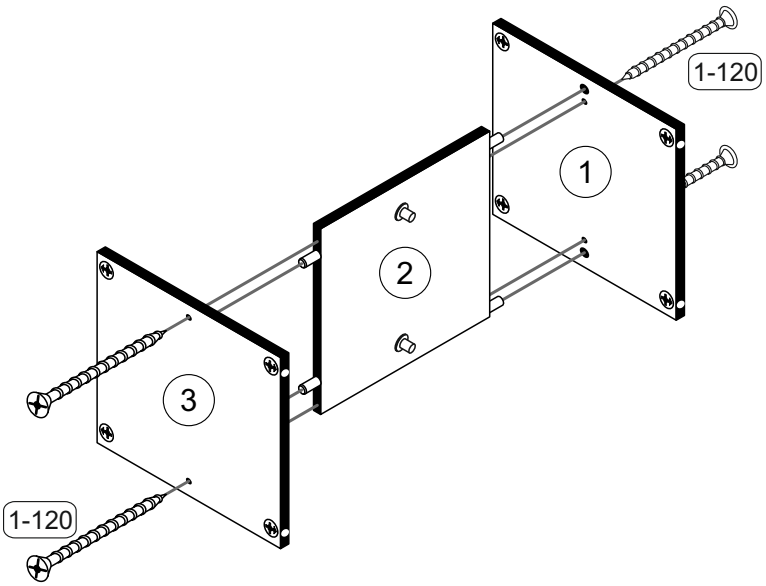

20

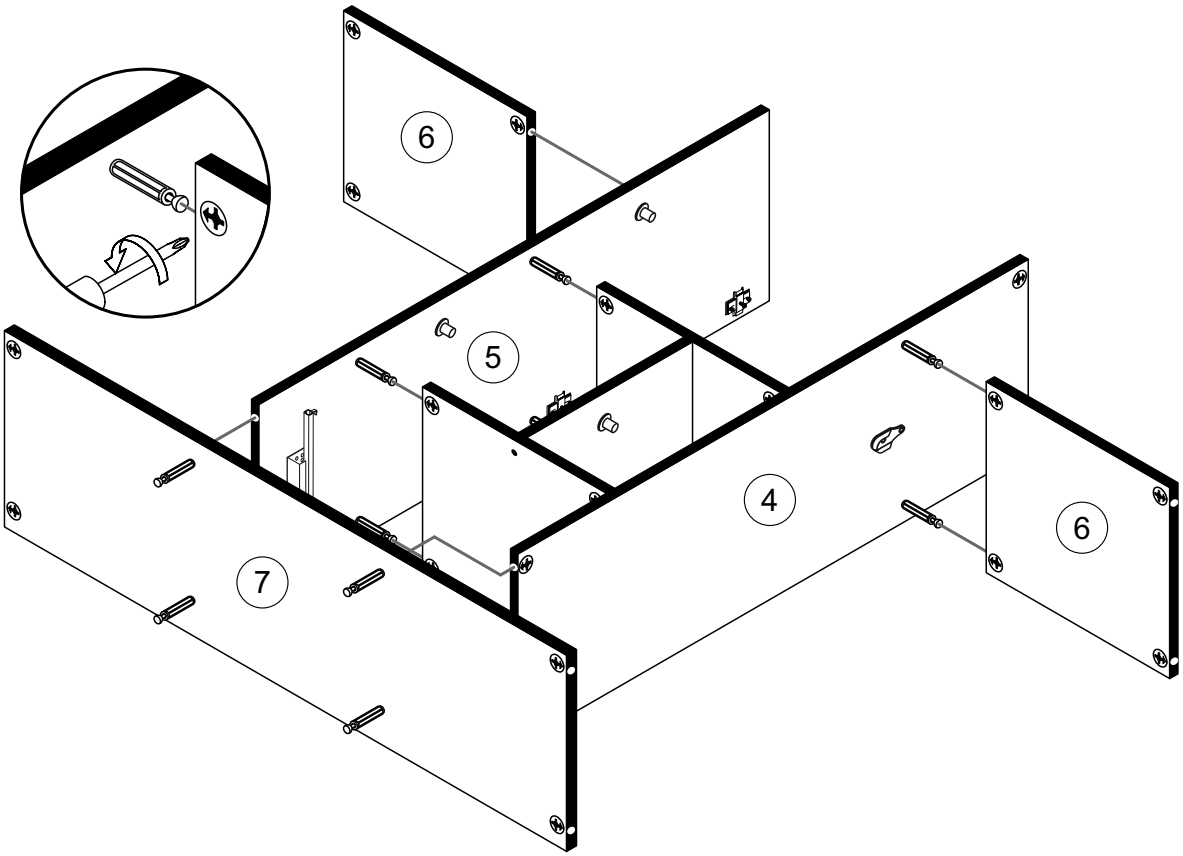

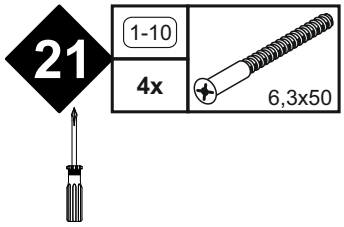
21
1-10
4x
6,3x50

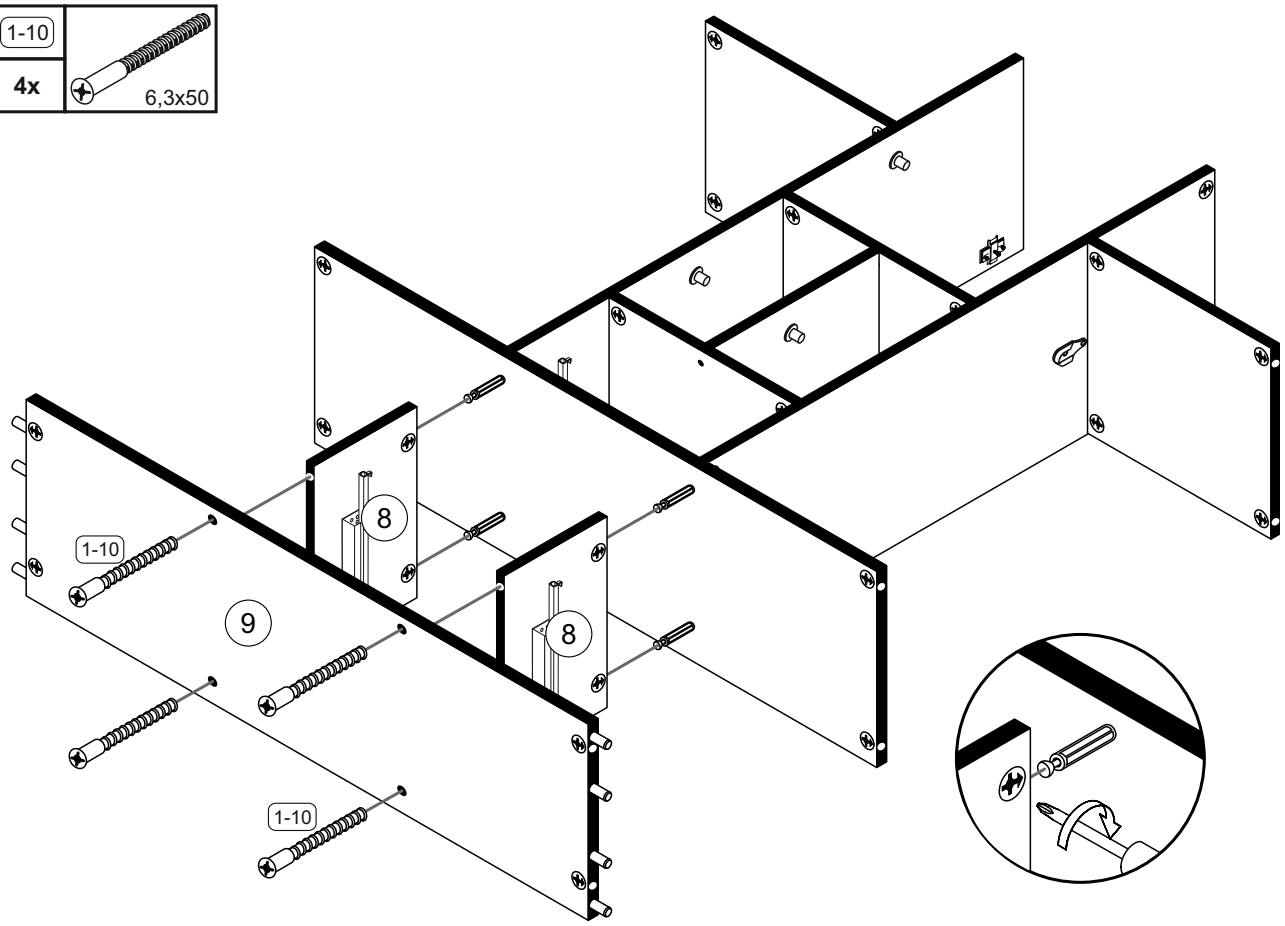
1-10
8
9
8
1-10

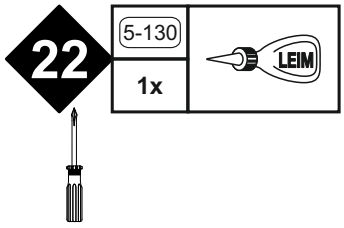
22
5-130
1x
LEIM

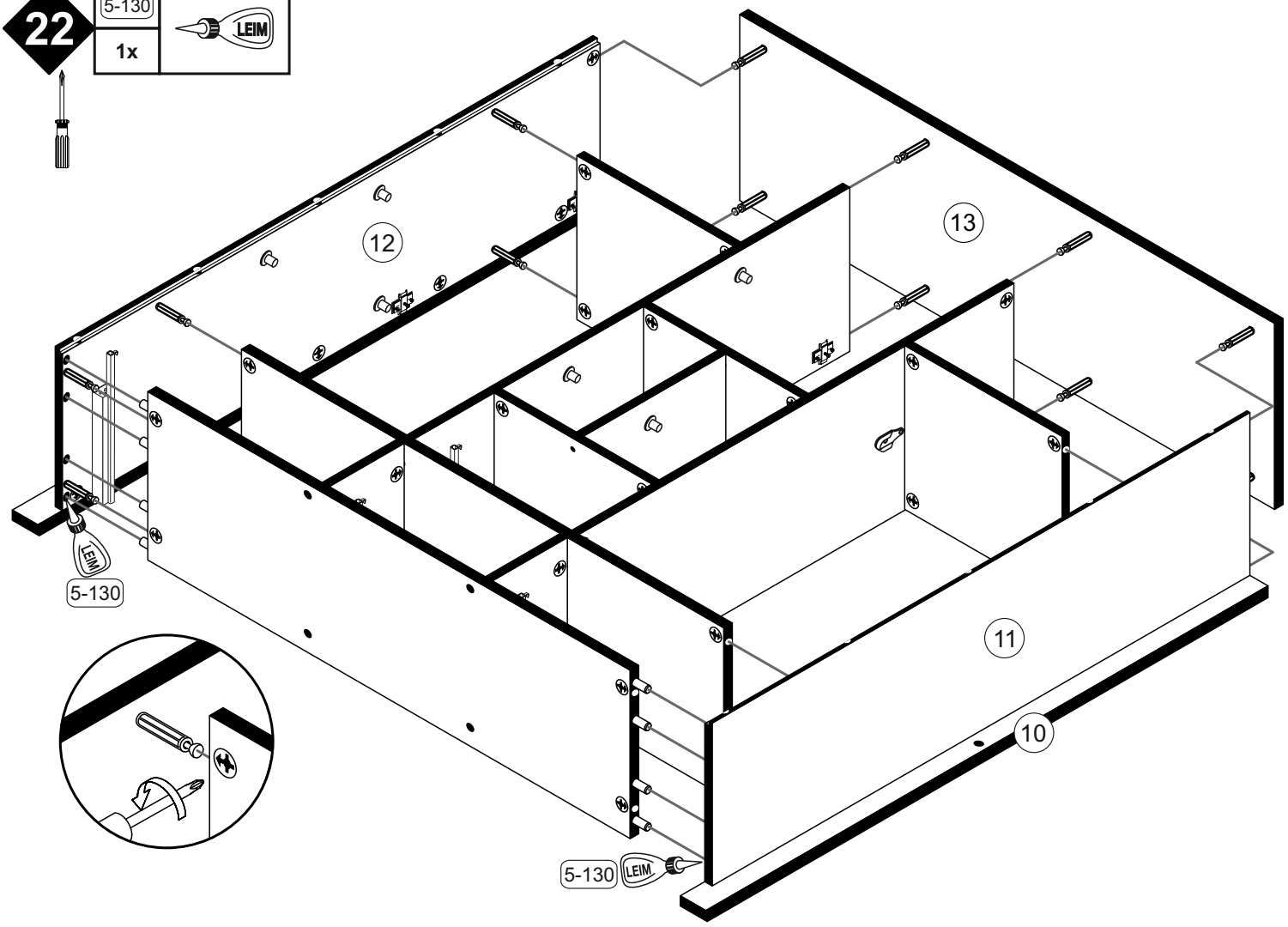
12
13
LEIM
5-130
11
10
5-130
LEIM

23

1-33	4x17
6x	

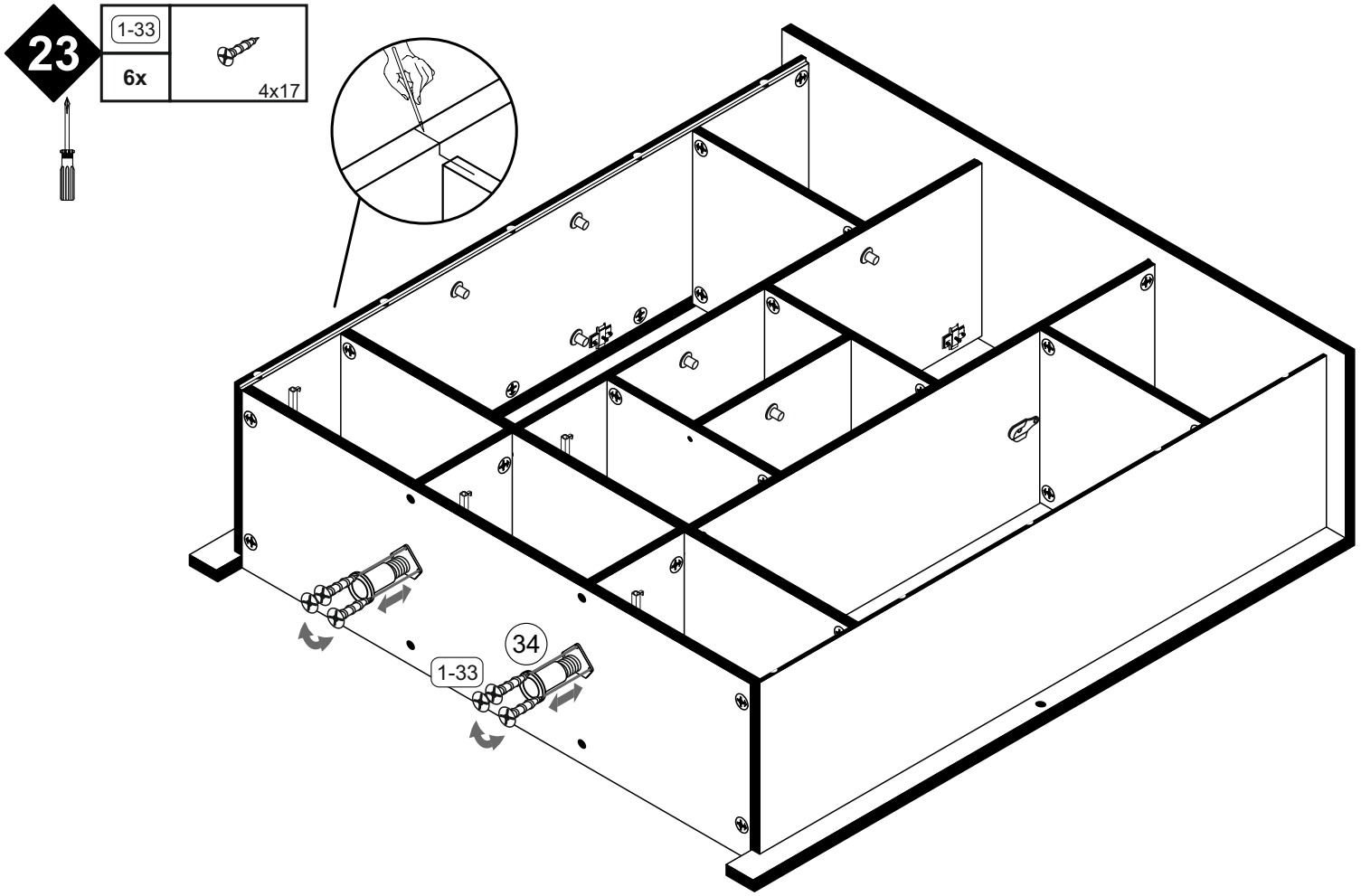

24

1-30	3x16
88x	

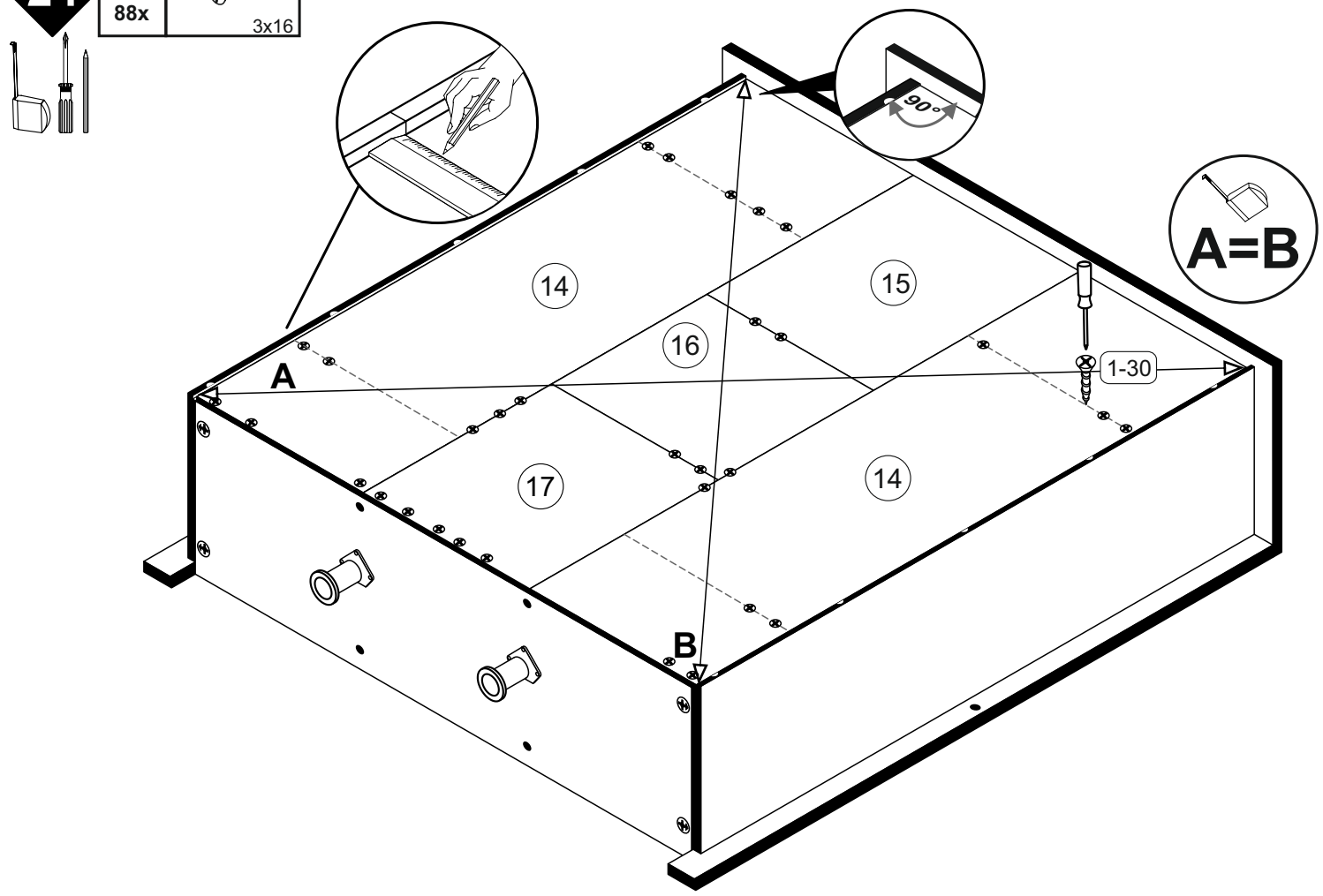

25

1-10	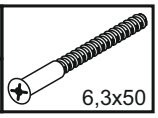
10x	6,3x50

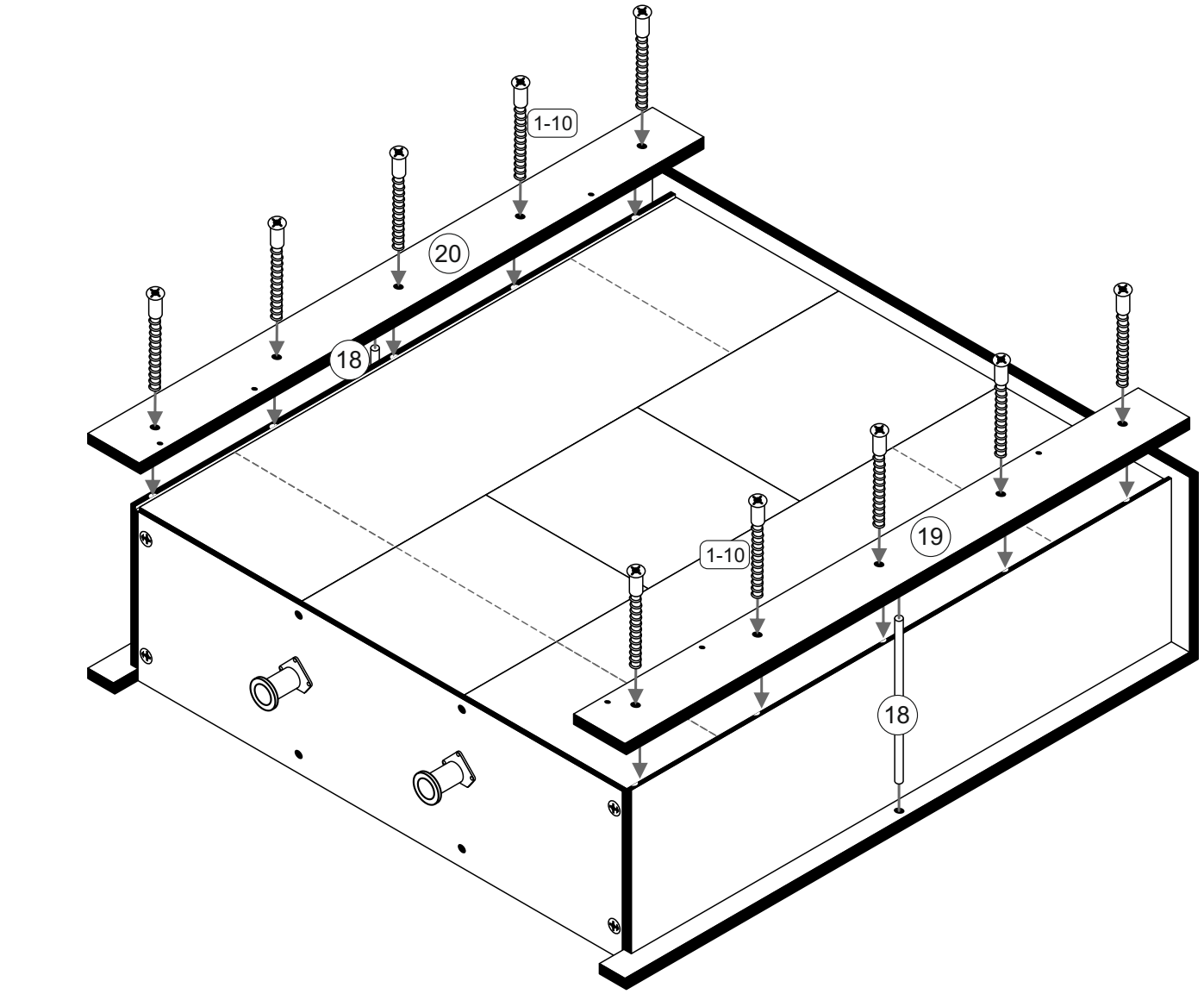

26

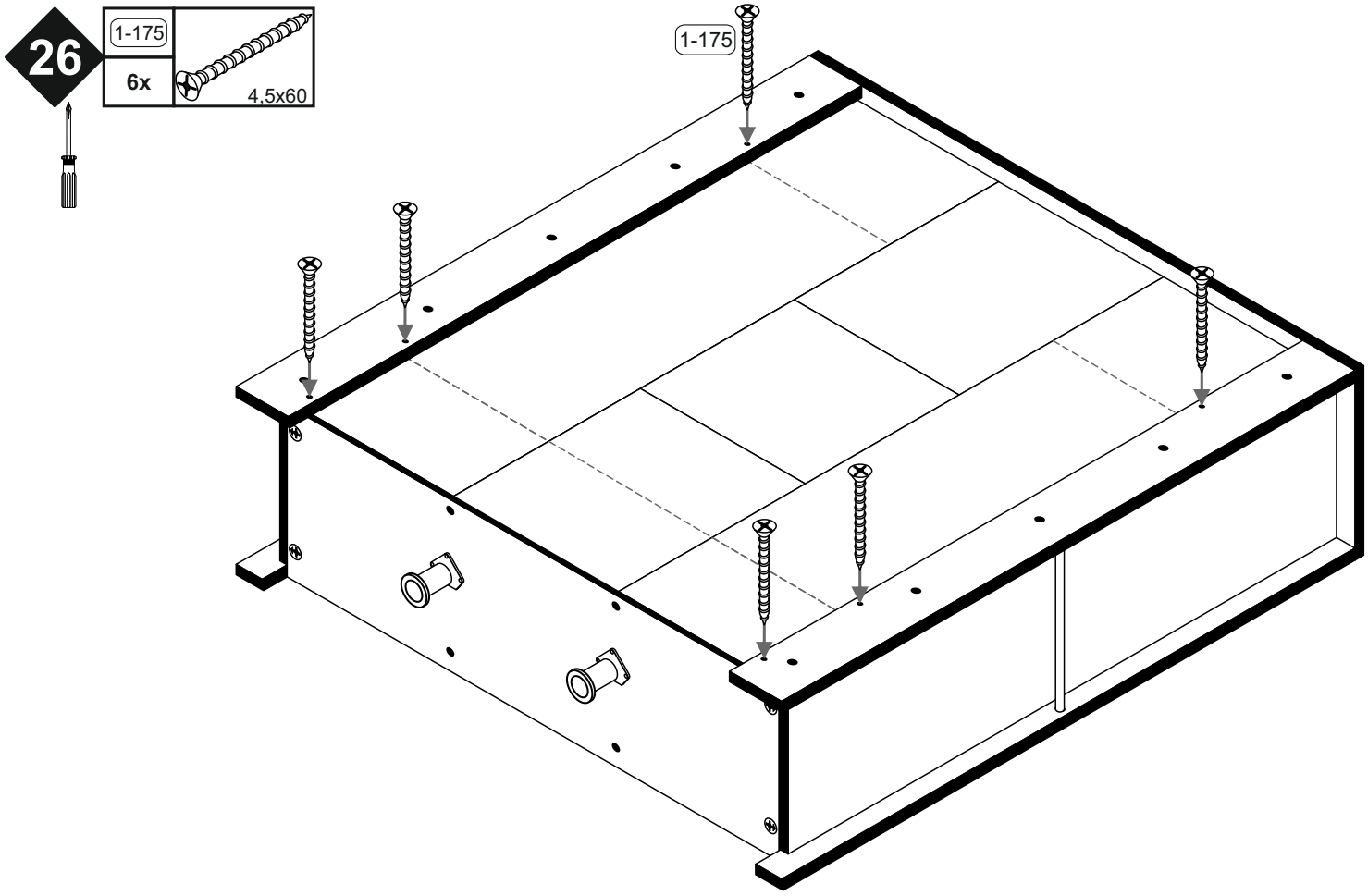
1-175
6x
4,5x60
1-175

27

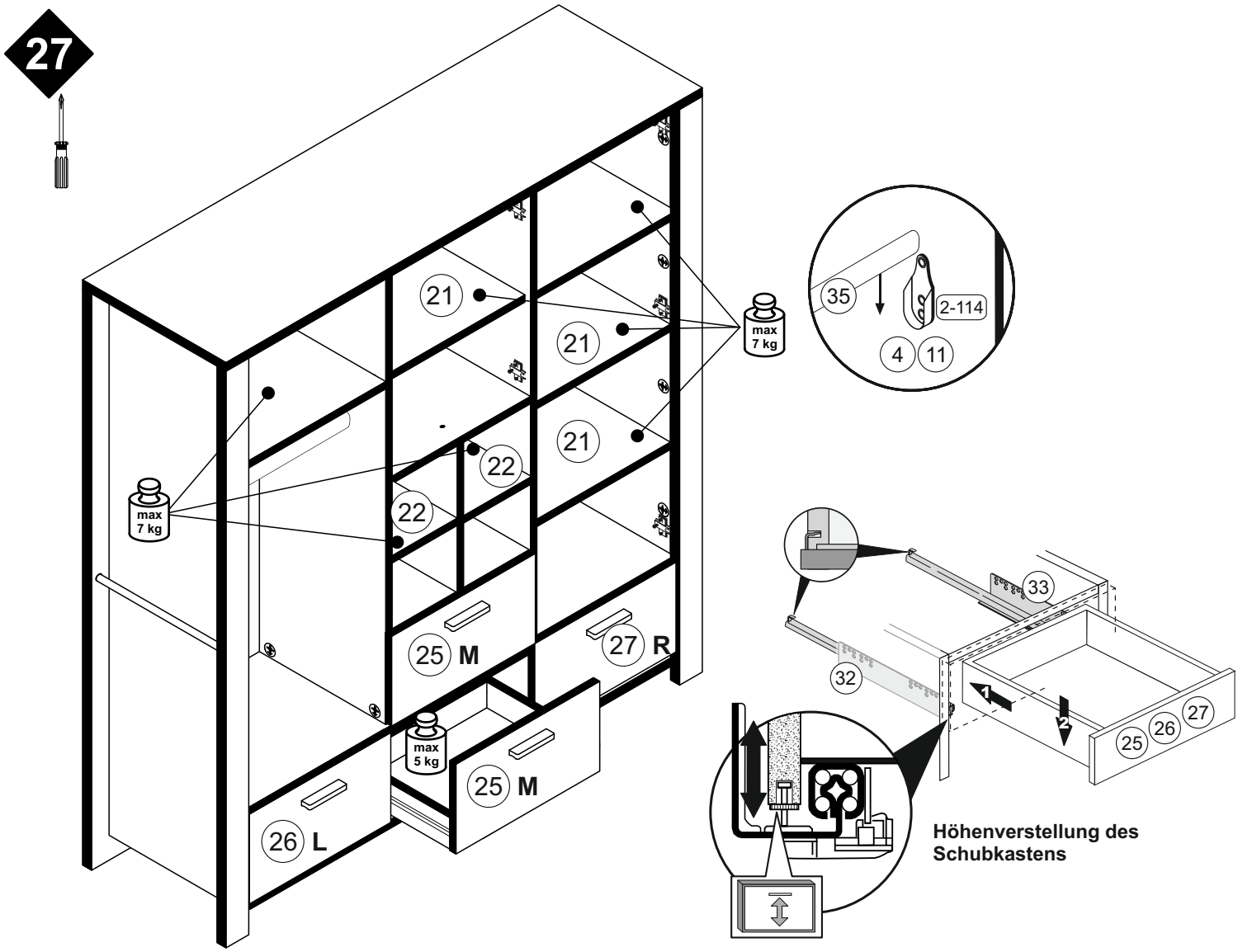
21
21
21
22
22
max 7 kg
max 7 kg
max 5 kg
25 M
25 M
26 L
27 R
35
2-114
4
11
33
32
1
2
25
26
27
Höhenverstellung des Schubkastens

28

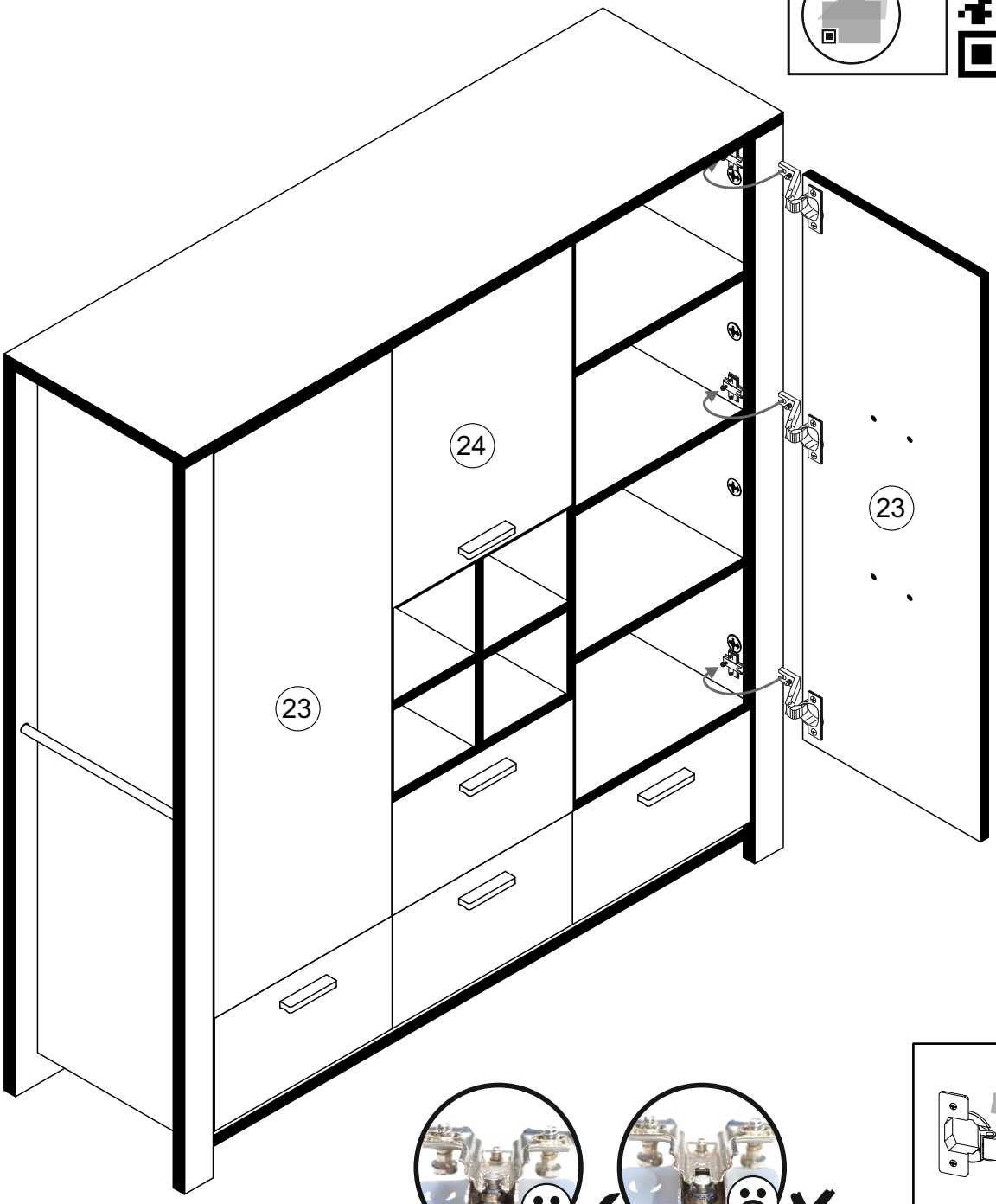

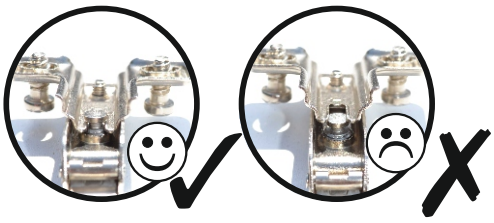

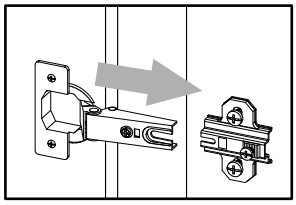

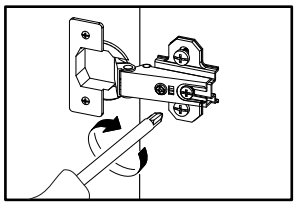

Türen einstellen (Scharniere justieren)
Adjusting the doors (adjusting the hinges)
Régler les portes (ajuster les charnières)
Sistemare le porte (regolare le cerniere)
Deuren instellen (scharnieren afstellen)
Nastawić drzwi (wyregulować zawiasy)
Vyrovnejte dvířka (seřiďte závěsy)
Nastavenie dverí (nastavenie závesov)
Állítsa be az ajtókat (állítsa be a zsanérokat)
Reglare uşi (ajustare balamale)
Kapıların ayarlanması (menteşelerin seviye ayarı)
Регулировка дверей (регулировка шарнира)

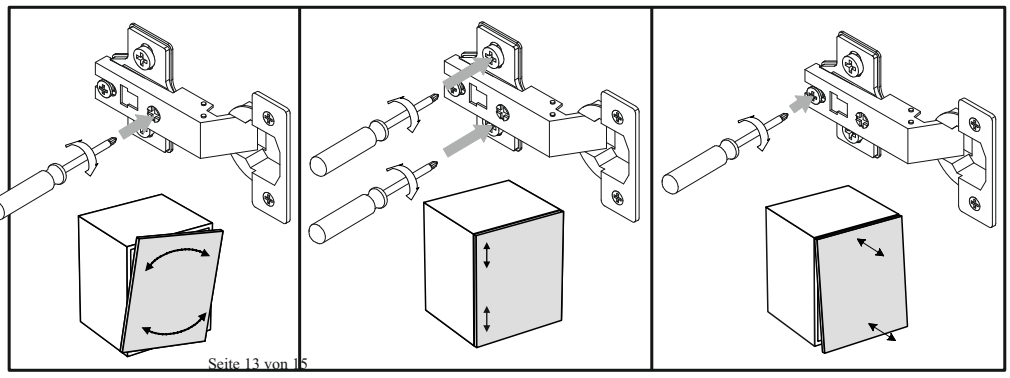

29

1-37		1-329		3-07		6-440	
1x	4,5x25	**4x**	M4x22	**3x**		**2x**	

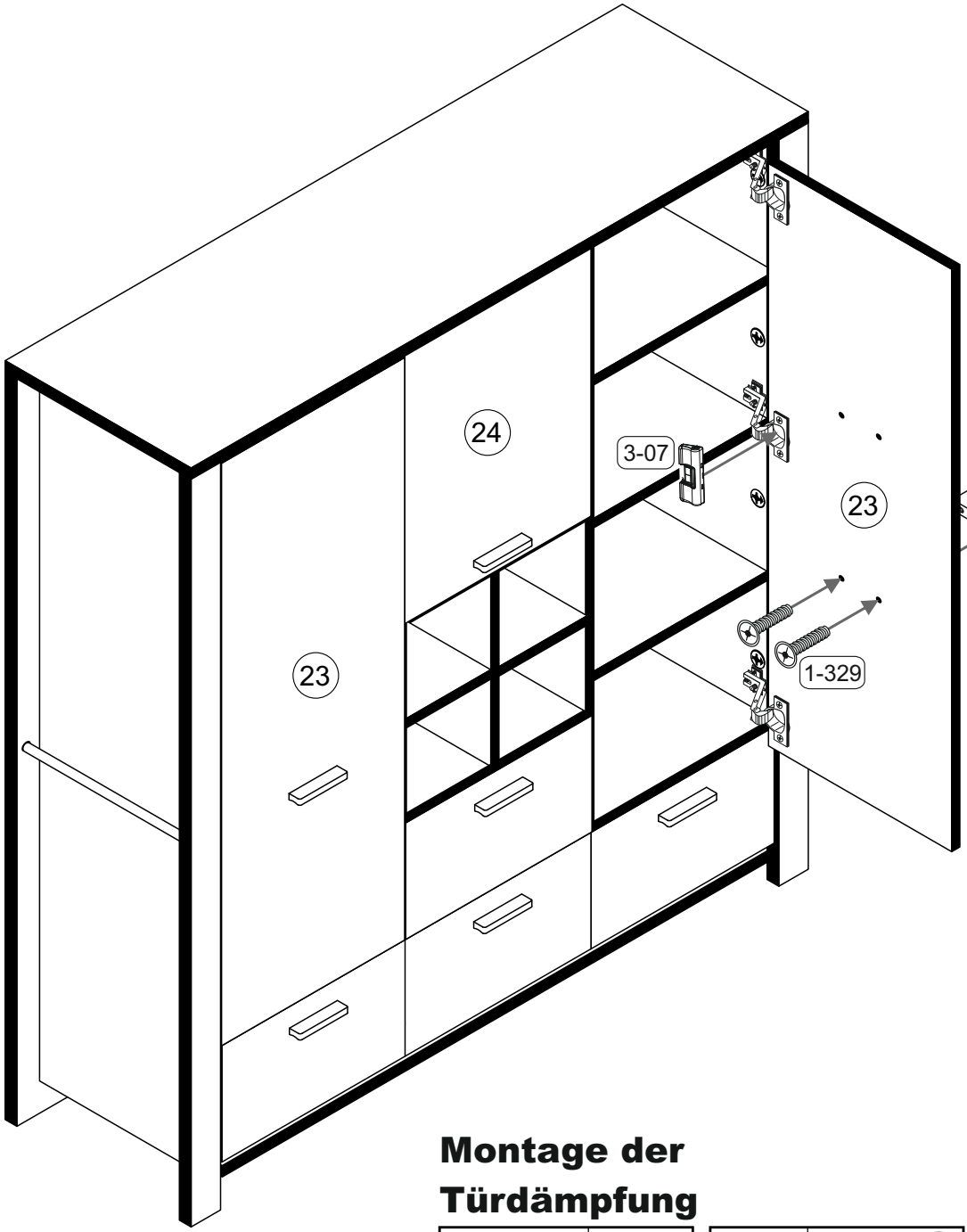

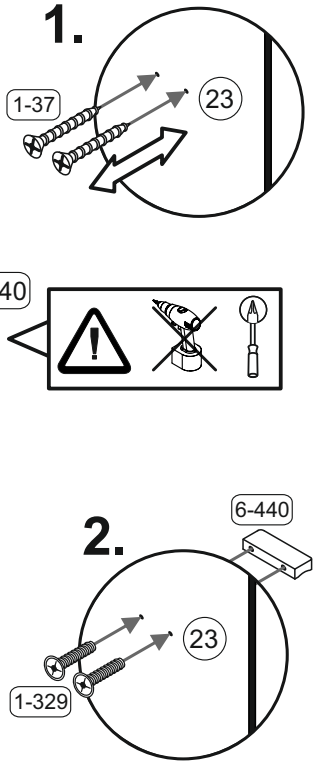

Montage der Türdämpfung

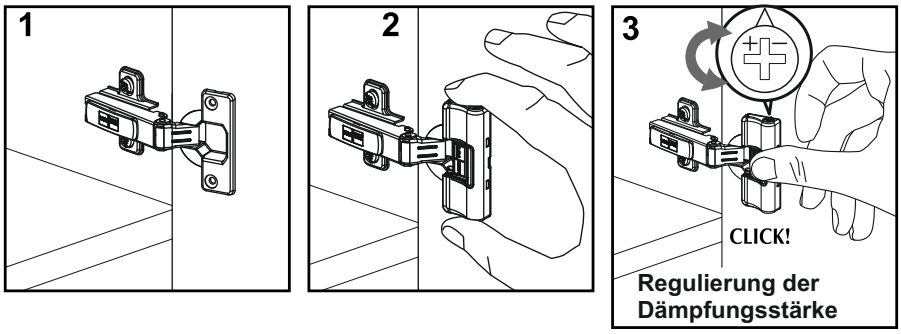

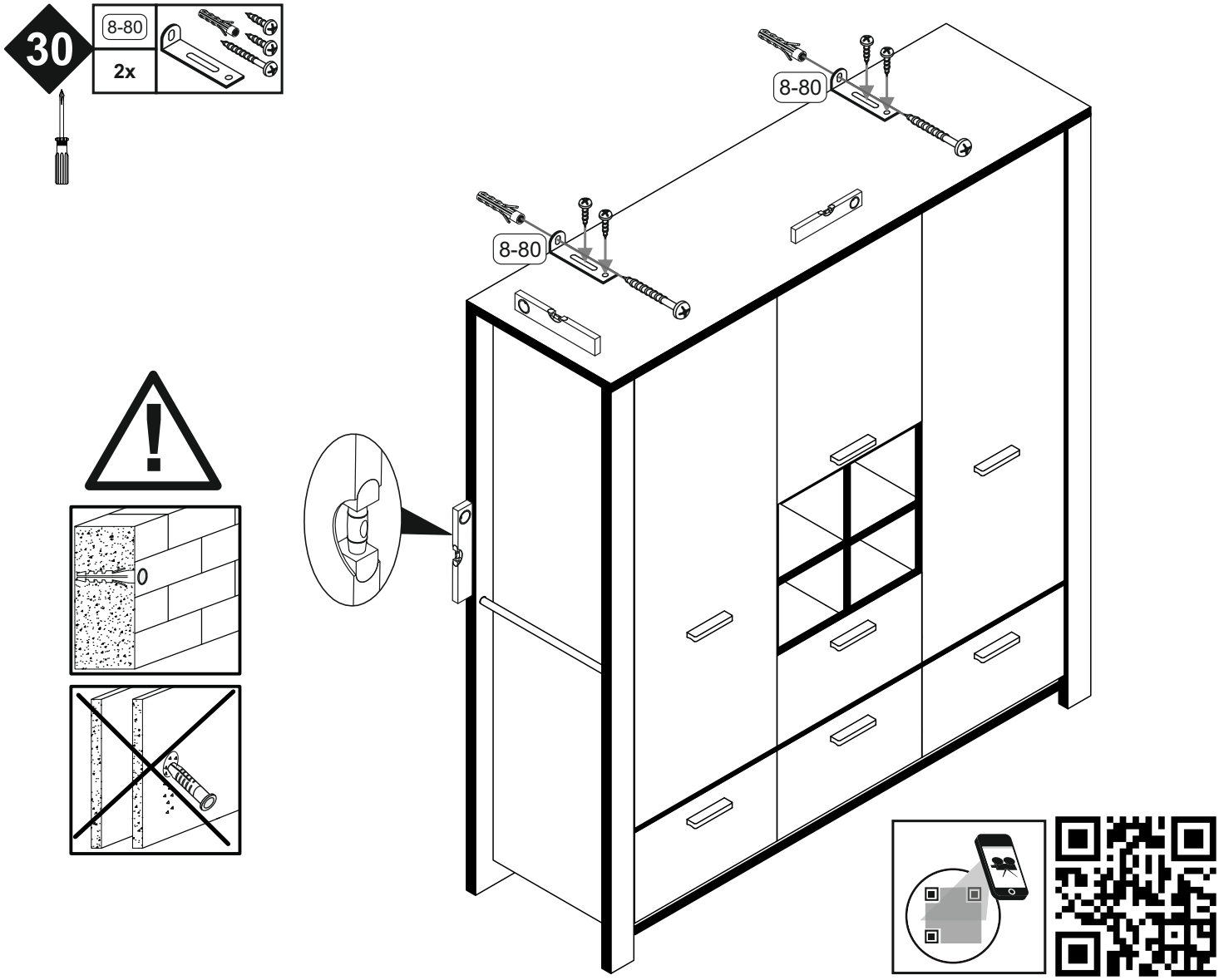

⚠ Achtung • Attention • Attenzione • Opgelet • Uwaga • Pozor • Figyelem • Atenţie • Dikkat • Внимание ⚠	
D	Wandbefestigung dient als Kippschutz - unbedingt anbringen! Bei einigen Wandtypen kann ein Spezialdübel erforderlich sein!
GB	The wall fastening serves to prevent tipping - be absolutely sure to mount it! For certain wall types, a special wall plug may be necessary!
FR	La fixation murale sert de protection contre le basculement – à installer impérativement ! Pour certains types de murs il faut des chevilles spéciales !
TR	Duvardaki sabitleme, devrilmeye karş› bir emniyet tedbiridir ve mutlaka monte edilmelidir! Baz› duvar tiplerinde bunun için özel bir dübel gerekli olabilir!
IT	Il fissaggio alla parete serve da protezione anti-ribaltamento – attaccarla assolutamente! Per alcune strutture di parete può essere necessario un tassello speciale!
NL	Bevestiging aan de muur dient als kantelbescherming – zeker en vast bevestigen! Bij enkele muurtypes is een speciale plug misschien vereist!
RU	Обязательно установите крепление на стене во избежание опрокидывания! Для некоторых типов стен может потребоваться специальный дюбель!
CZ	Montáž na stěnu slouží jako ochrana proti převrhnutí – bezpodmínečně umístěte! U některých typ ů stěn může být zapotřebí speciální hmoždinka!
HU	A terméket a falhoz kel rögzíteni, különben az felborulhat! Egyes faltípusoknál speciális tiplit kell használni!
RO	Sistemul de fixare la perete serveşte ca protecţie la răsturnare - de montat obligatoriu! Pentru unele tipuri de pereţi este posibil să fie necesar un diblu special!
PL	Mocowanie do ściany jest jednocześnie zabezpieczeniem przed przewróceniem – koniecznie zamontować ! Do niektórych rodzajów ścian koniecznie zastosowa ć specjalne kołki mocujące.
SK	Upevnenie na stenu slúži ako ochrana proti prevráteniu – bezpodmienečne použite! Pre niektoré druhy stien môže byť potrebná špeciálna hmoždinka!

(D) **Videounterstützte Montageanleitung**

(GB) **Video-assisted assembly instructions**

(FR) **Instructions de montage assistées par vidéo**

(TR) **Video destekli kurulum talimatları**

(IT) **Istruzioni di montaggio video-assistite**

(NL) **Video-ondersteunde montage-instructies**

(RU) **инструкция по монтажу с помощью видеосигнала**

(CZ) **Instalační pokyny podporované videem**

(HU) **Video-támogatott telepítési utasítások**

(RO) **Instrucțiuni de instalare acceptate video**

(PL) **Instrukcje montażu wspomagane sygnałem wizyjnym**

(SK) **Inštalačné pokyny podporované videom**

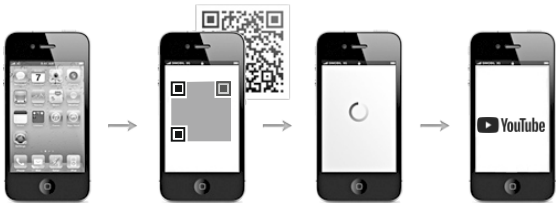

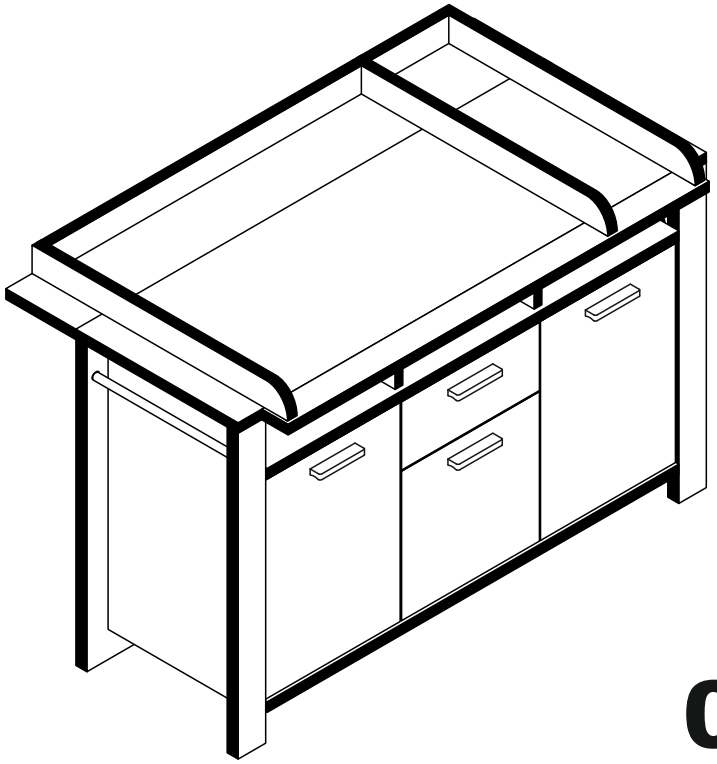

0340-Wiko_31
Wickelkommode

REPC-Nr.:

Service • Assistenza • Dienstverlening • Serwis
Servis • Szerviz • Сервисная служба

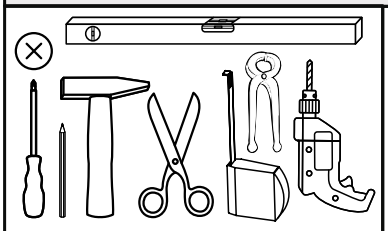

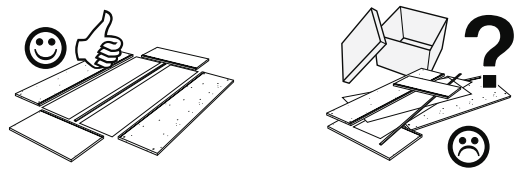

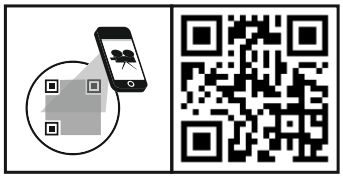

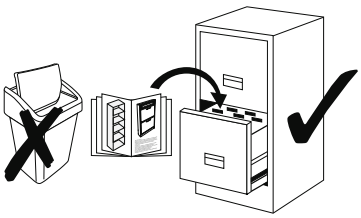

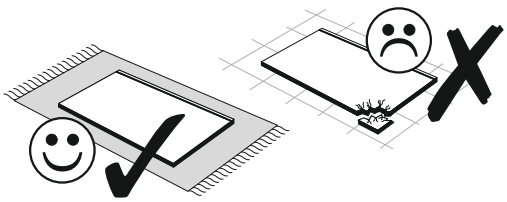

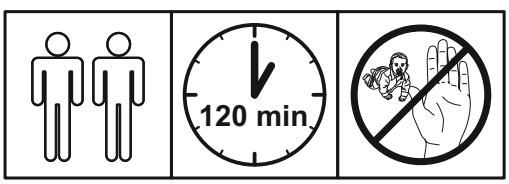

Das Ersatzteil-Anforderungsformular finden Sie auf
The replacement parts requisition form you find on
https://www.maeusbacher.de/ersatzteile/

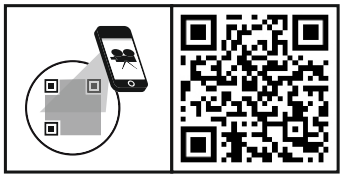

Beutel 1/3

1-10	1-30	1-33	1-37	1-70	1-80
22x	42x	3x	1x	2x	28x
6,3x50	3x16	4x17	4,5x25	3x30	3,5x13
1-120	**1-175**	**1-200**	**1-329**	**2-08**	**2-10**
11x	4x	4x	8x	4x	26x
3,5x45	4,5x60	6,3x13	M4x22	h=10mm	h=12mm
2-20	**2-160**	**2-220**	**3-42**		
30x	8x	4x	2x		
			8er		

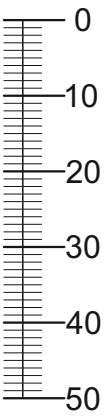

Beutel 2/3

3-07	3-11	3-43
3x	6x	4x
		15er

Beutel 3/3

2-103	5-20	5-130	6-440	8-80
8x	18x	2x	4x	1x
8x30		LEIM		

Colli 1/2

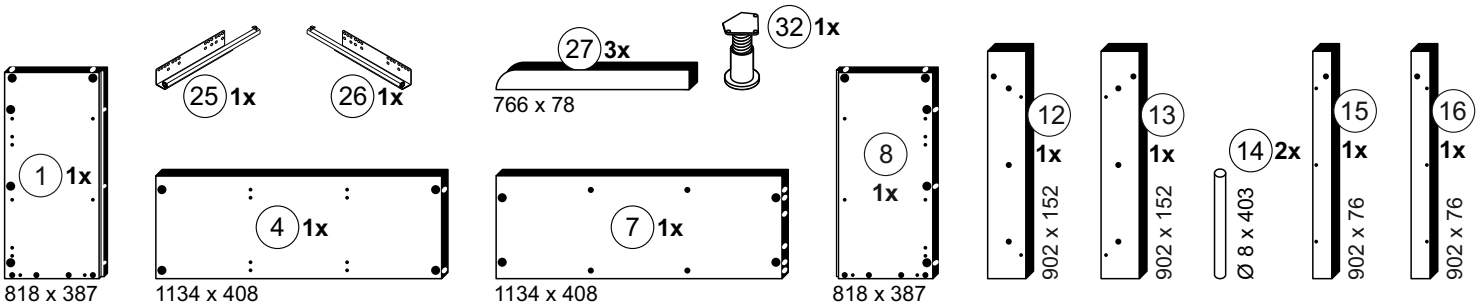

Colli 2/2

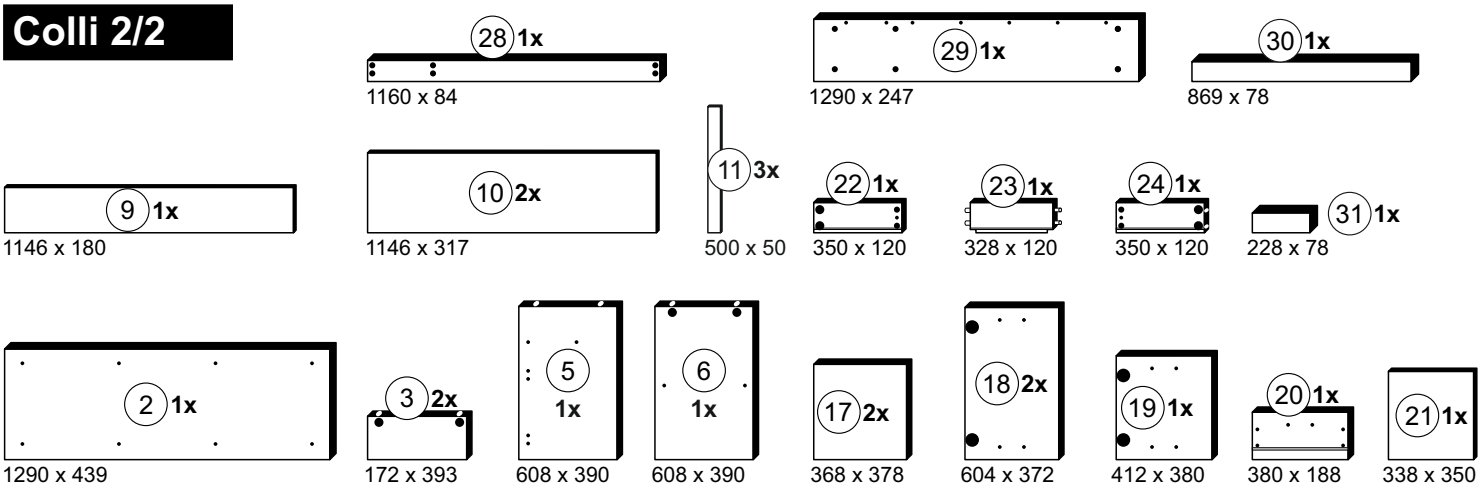

1

2-10		2-20		1
5x		4x		
2-160		3-11		
2x		2x		

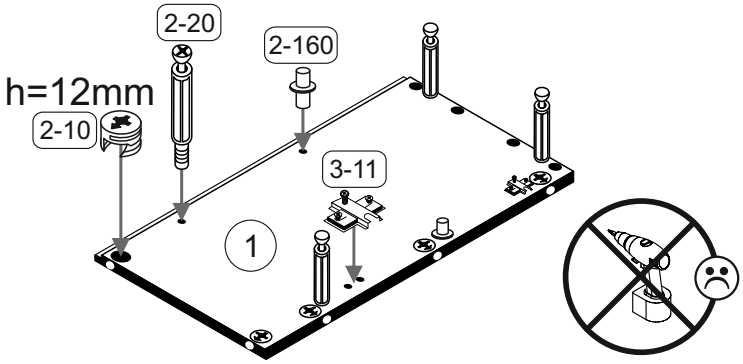

2

2-20		2
8x		

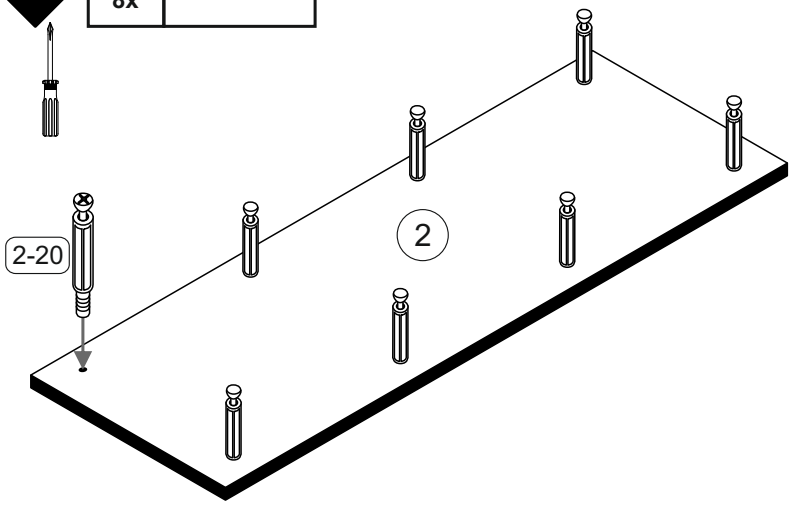

3

2-10		3
4x		

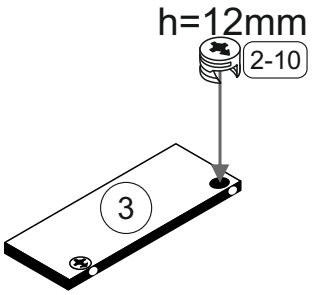

4

2-10		2-20		4
4x		4x		

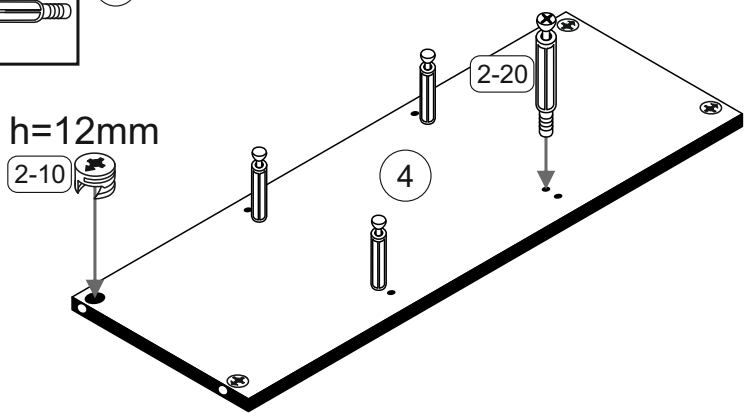

5

1-200		2-10		2-160		5
2x	6,3x13	2x		2x		25

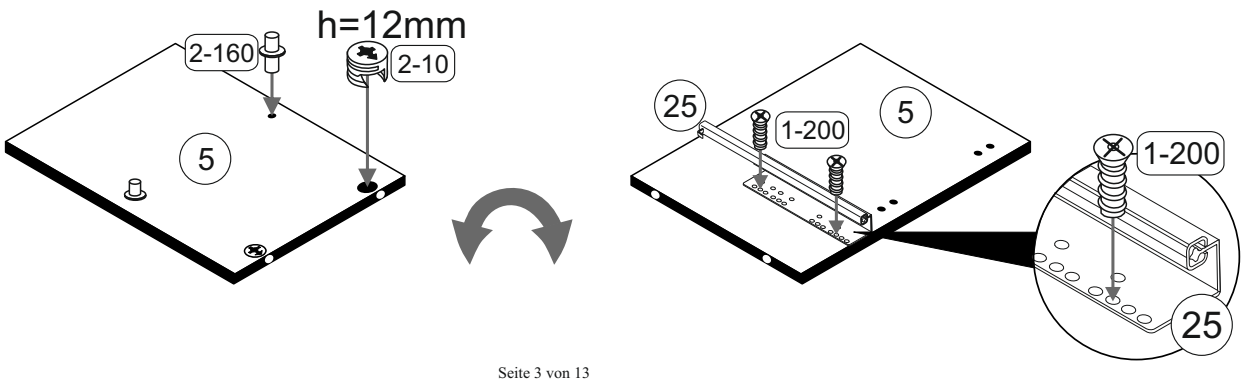

6

1-200		2-10		2-160		6
2x	6,3x13	2x		2x		26

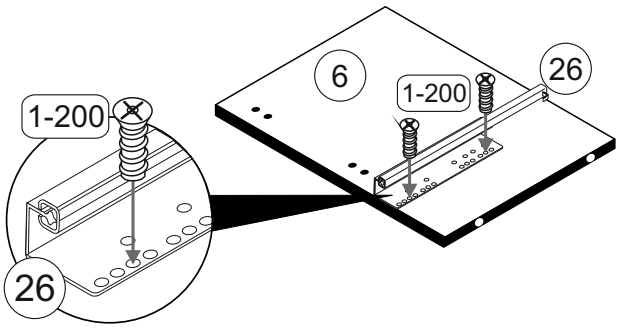

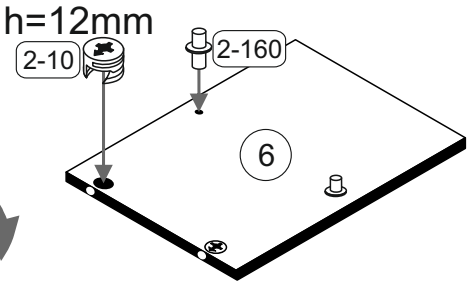

7

2-10		2-103		
4x		8x	8x30	
5-130	LEIM			7
1x				

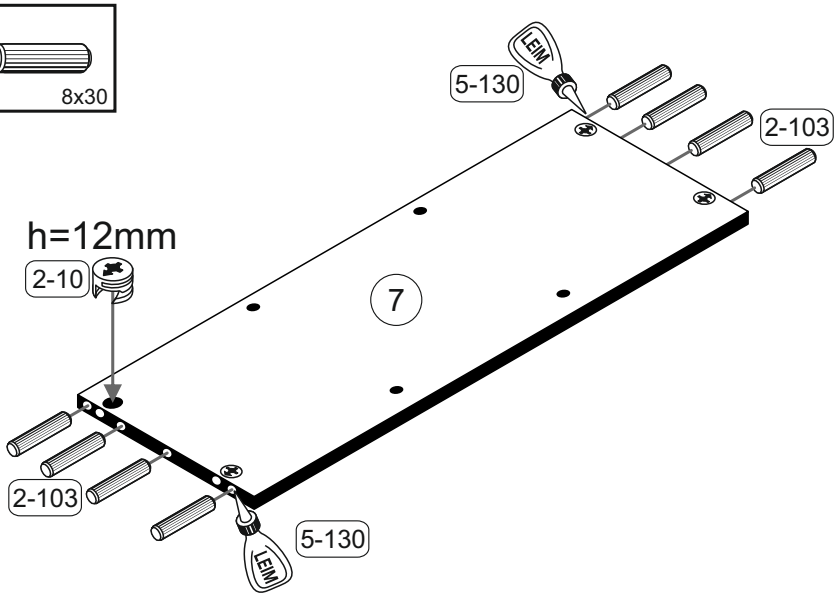

8

2-10		2-20		8
5x		4x		
2-160		3-11		
2x		2x		

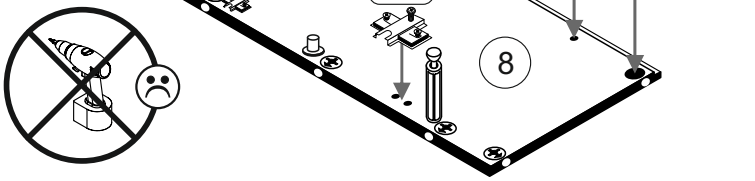

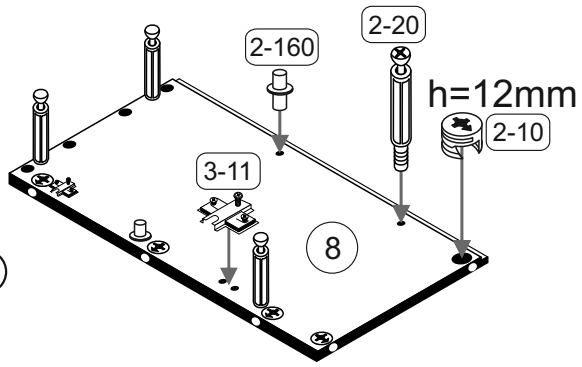

9

2-20		15
3x		

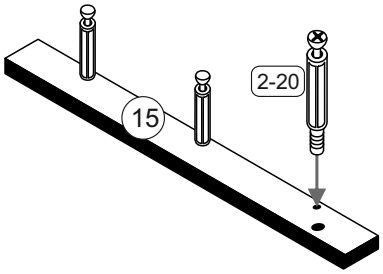

10

2-20		16
3x		

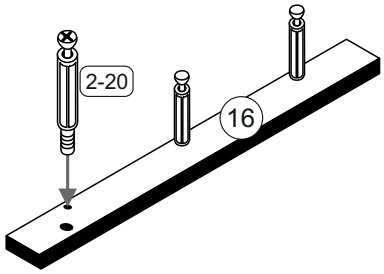

11

1-80		3-43	
8x	3,5x13	4x	15er

18

Scharniere 3-43 **aus Beutel 2/3**

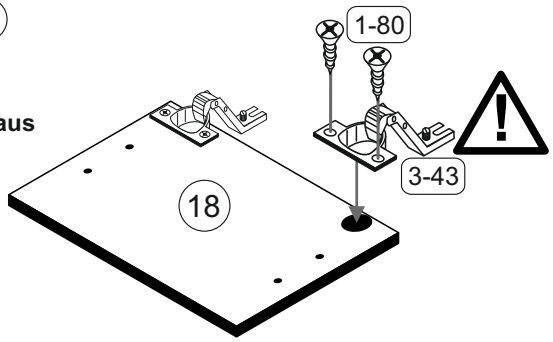

12

1-80		3-42	
4x	3,5x13	2x	8er

19

Scharniere 3-42 **aus Beutel 1/3**

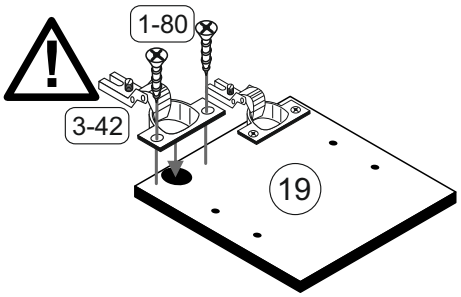

13

1-329		2-08		2-20		6-440	
2x	M4x22	4x	h=10mm	4x		1x	

20 22 24

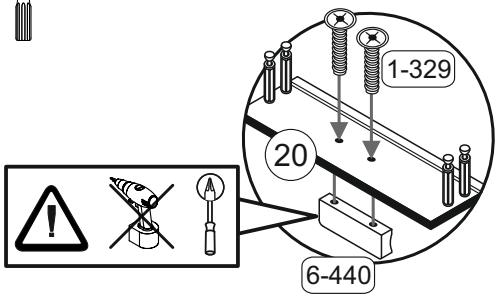

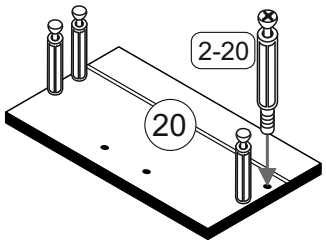

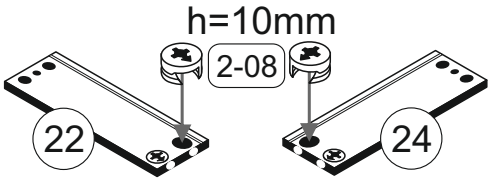

14

1-70	
2x	3x30

20 21 22 23 24

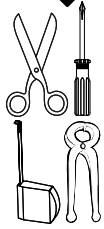

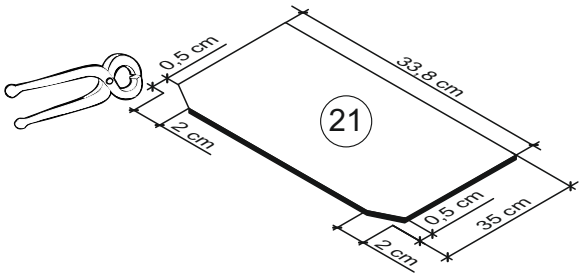

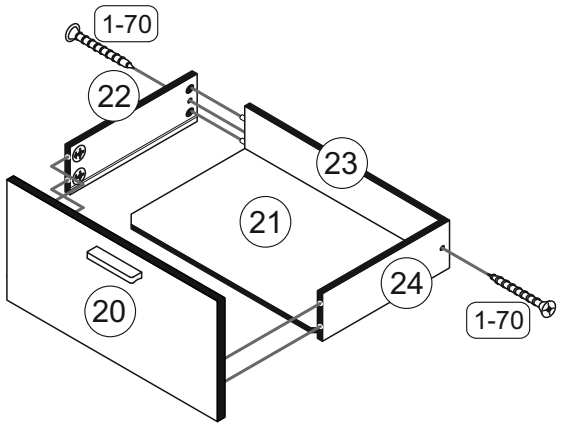

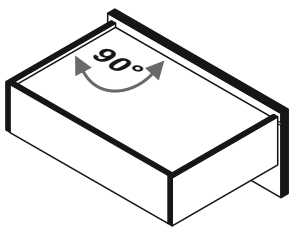

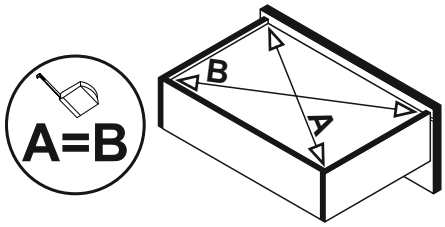

15

1-120	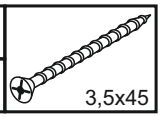
4x	3,5x45

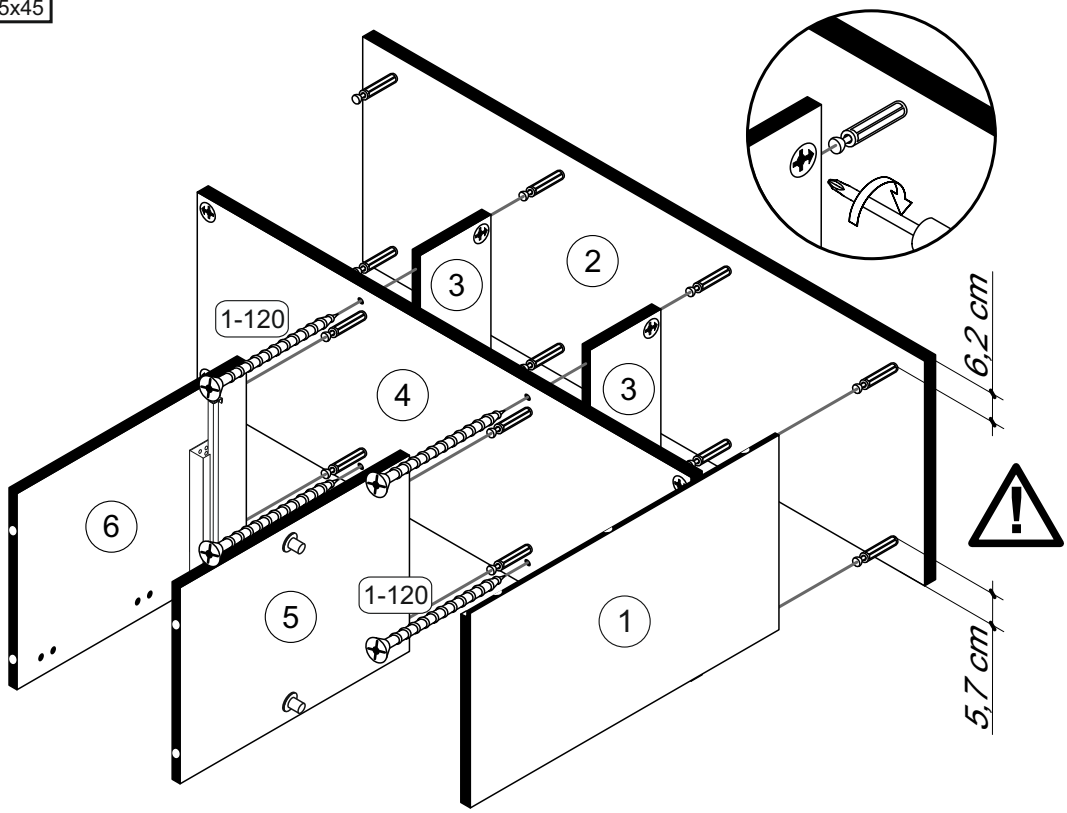

16

1-10	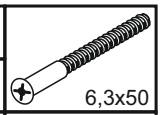
4x	6,3x50
5-130	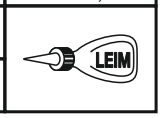
1x	LEIM

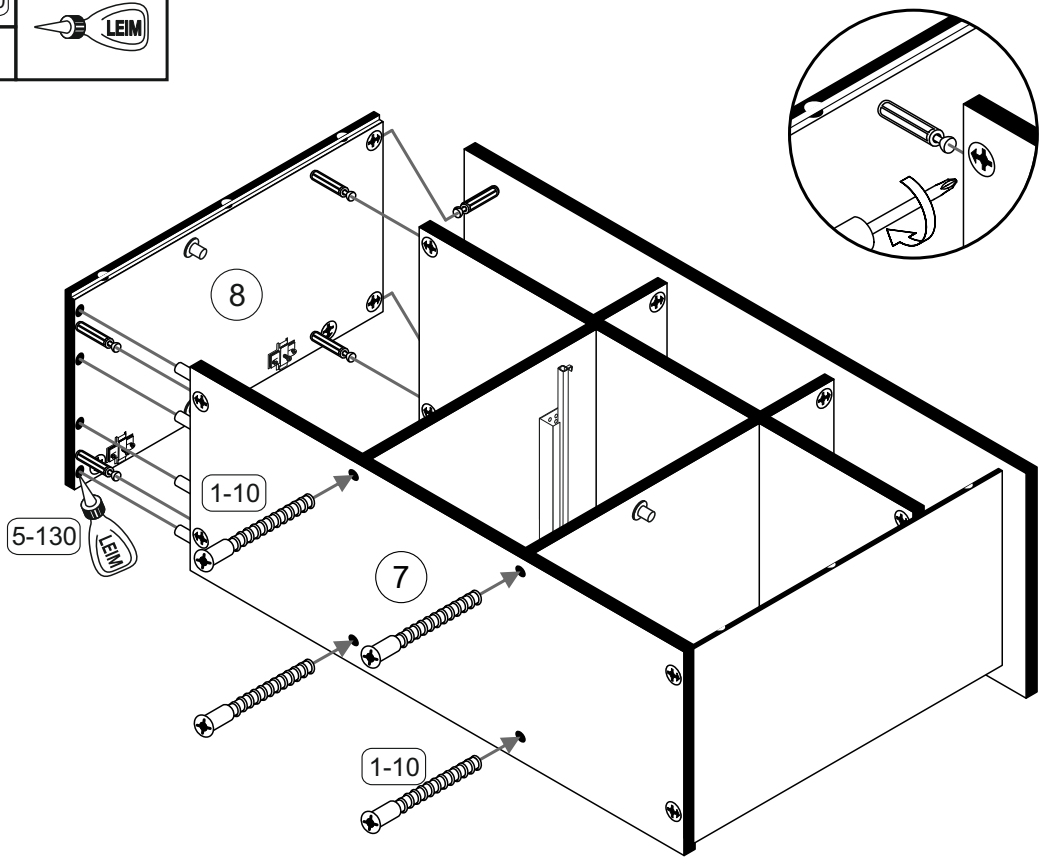

17

1-33	4x17
3x	
5-20	
12x	

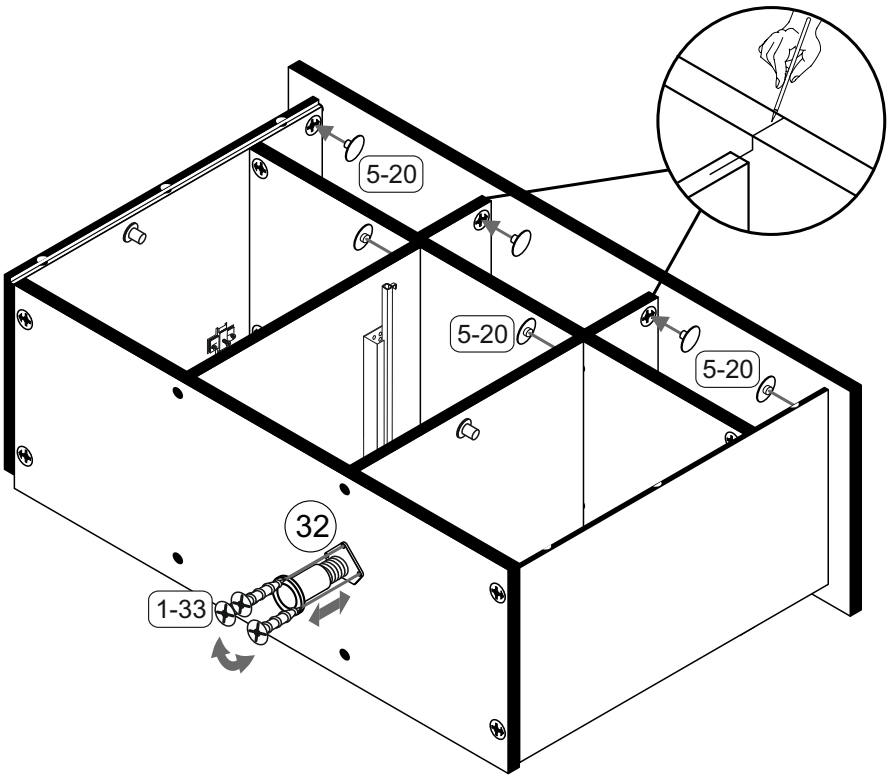

18

1-30	3x16
42x	

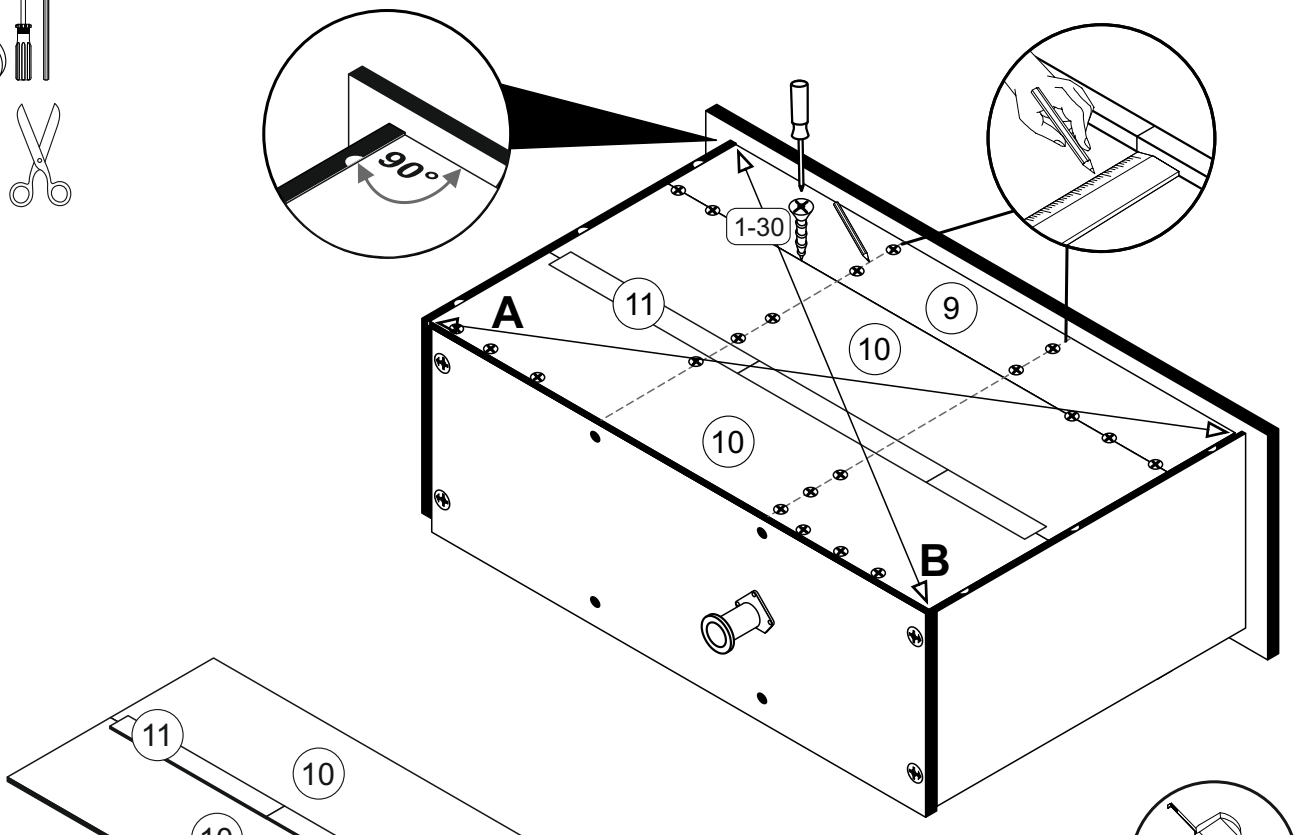

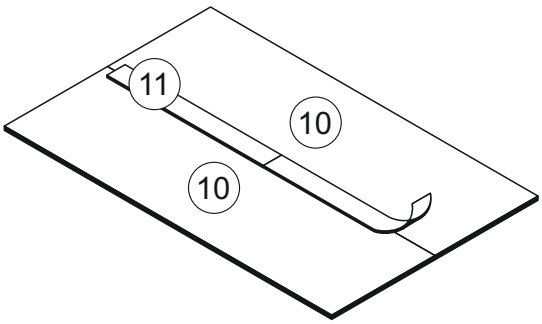

19

1-10	6,3x50
6x	

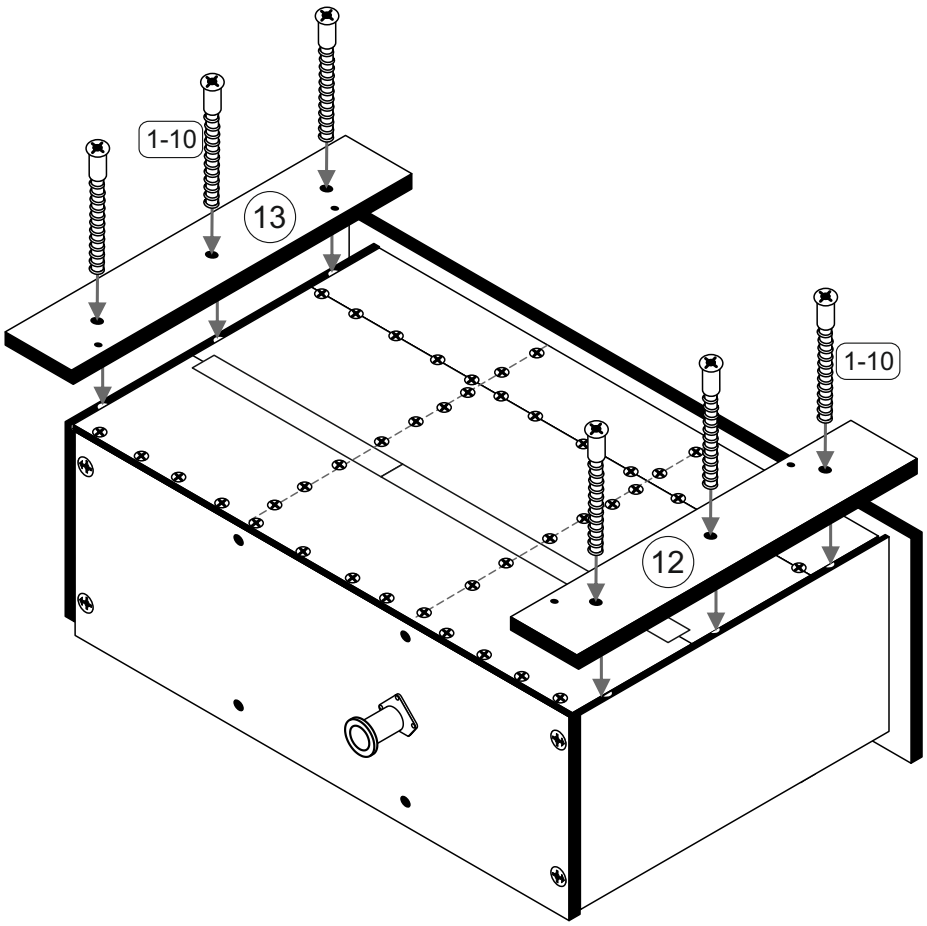

20

1-175	4,5x60
4x	

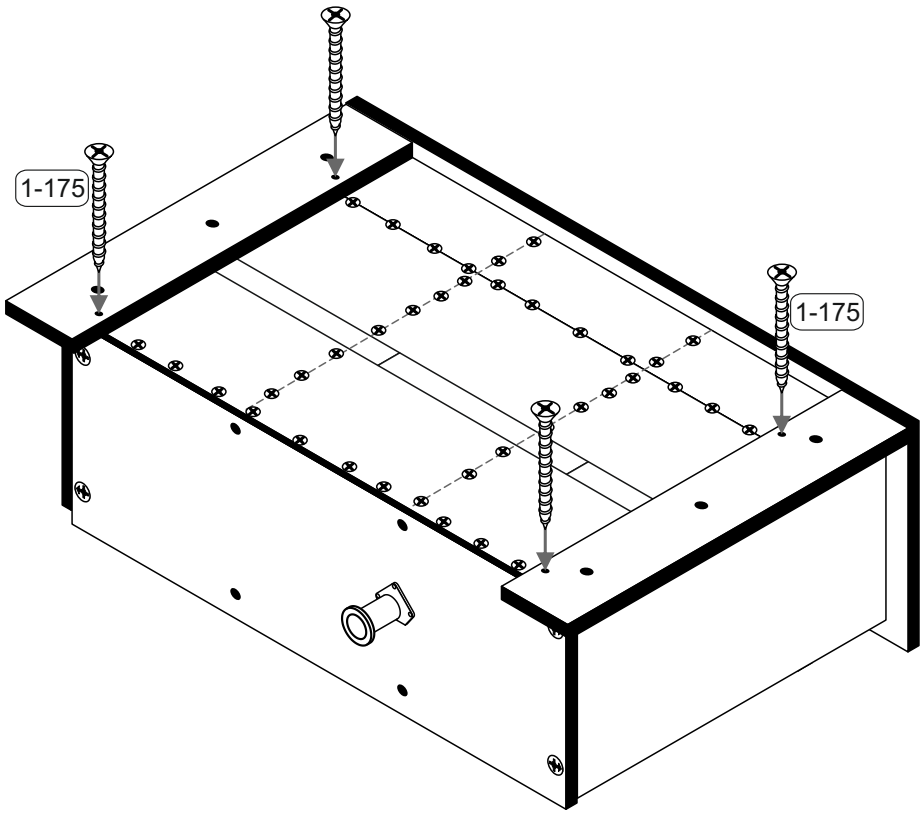

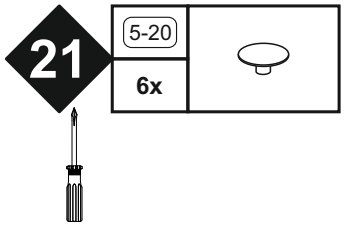

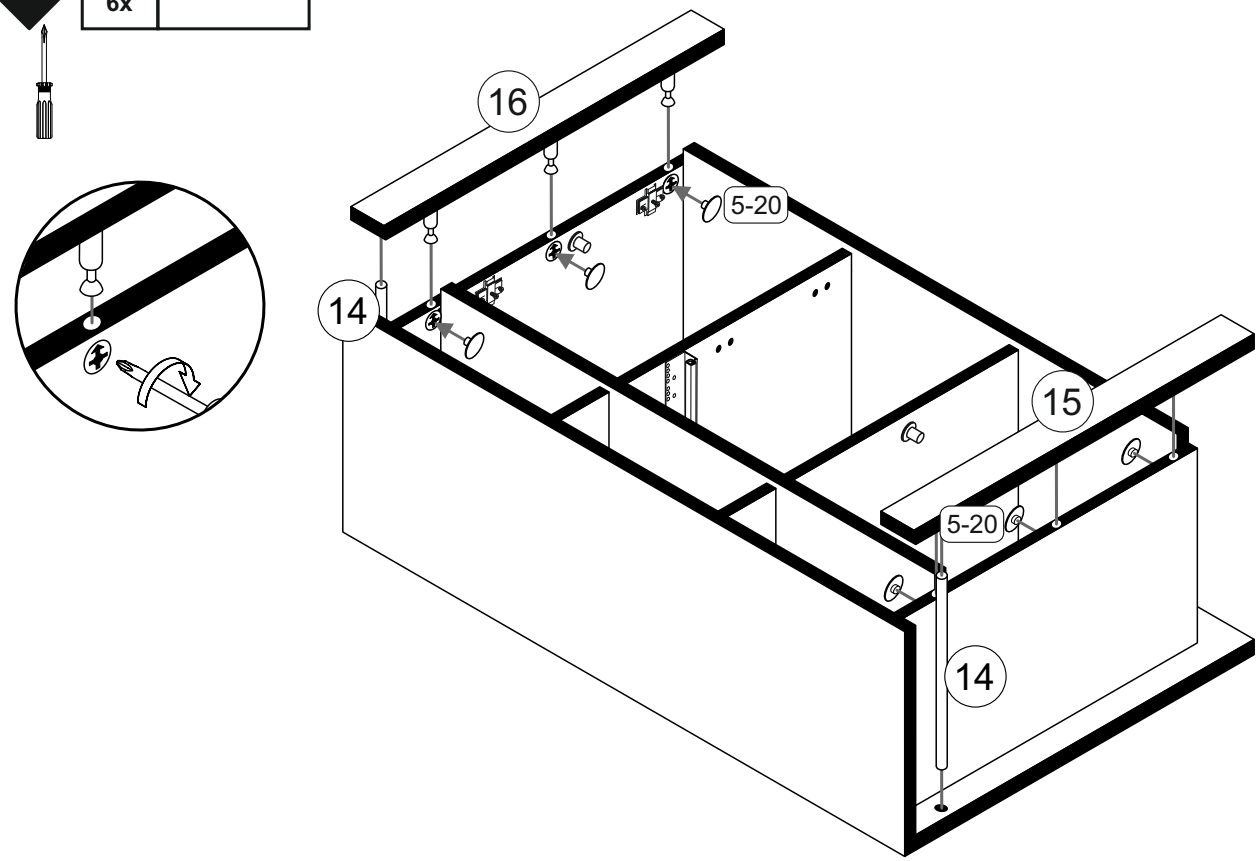

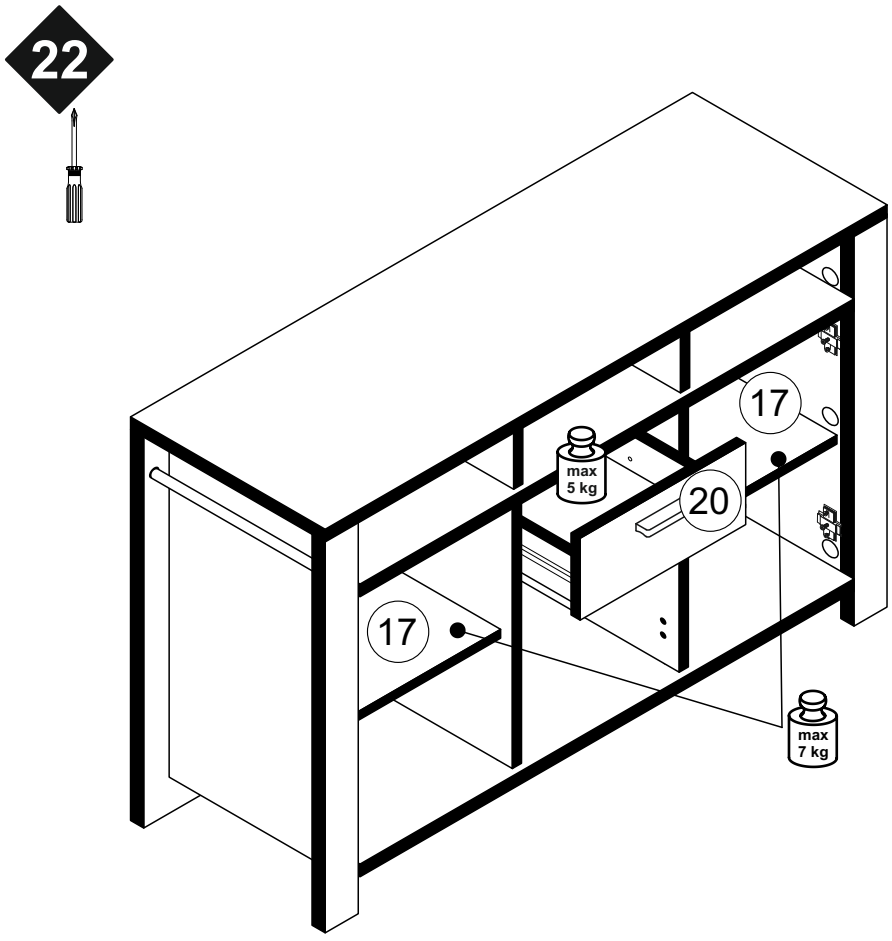

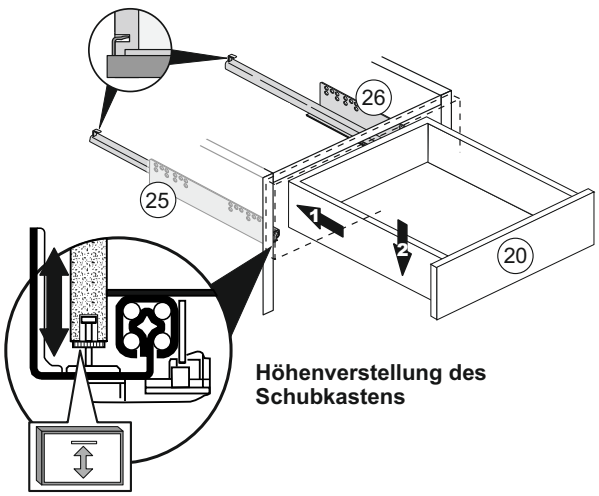

Höhenverstellung des Schubkastens

23

1-37		1-329		3-07		6-440	
1x	4,5x25	4x	M4x22	2x		2x	

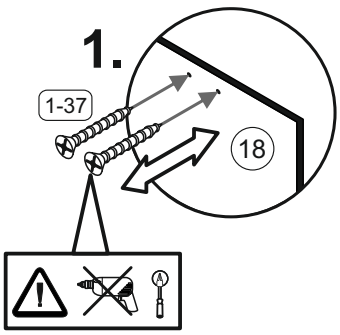

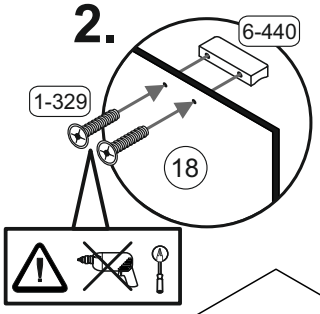

Montage der Türdämpfung

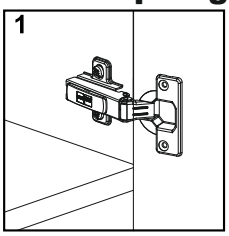

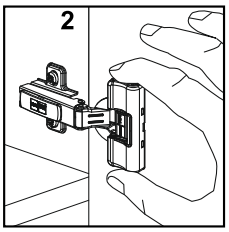

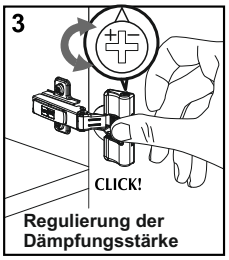

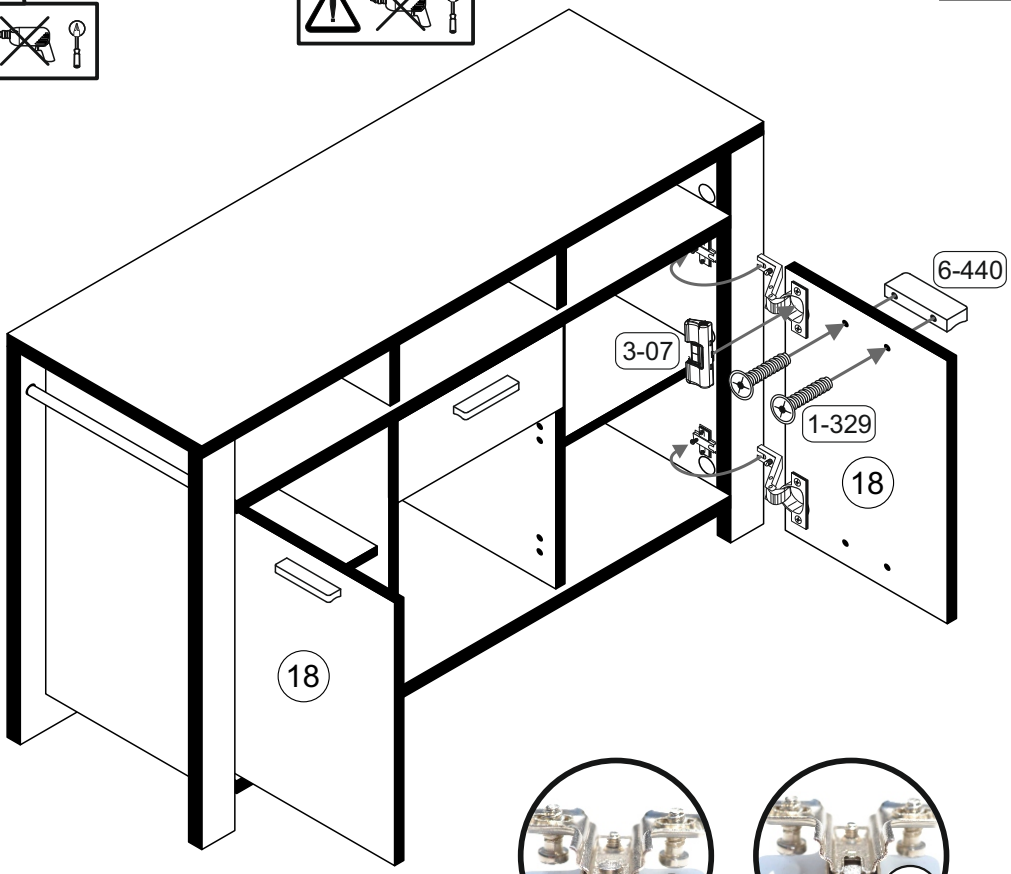

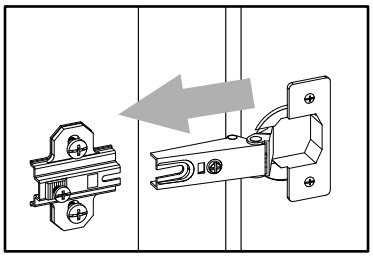

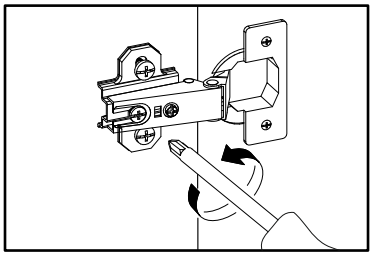

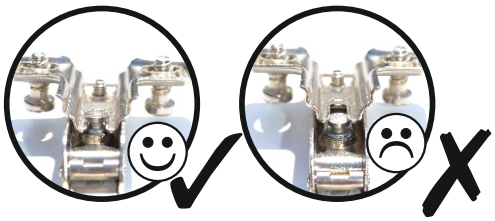

Türen einstellen (Scharniere justieren)
Adjusting the doors (adjusting the hinges)
Régler les portes (ajuster les charnières)
Sistemare le porte (regolare le cerniere)
Deuren instellen (scharnieren afstellen)
Nastawić drzwi (wyregulować zawiasy)
Vyrovnejte dvířka (seřiďte závěsy)
Nastavenie dverí (nastavenie závesov)
Állítsa be az ajtókat (állítsa be a zsanérokat)
Reglare uşi (ajustare balamale)
Kapıların ayarlanması (menteşelerin seviye ayarı)
Регулировка дверей (регулировка шарнира)

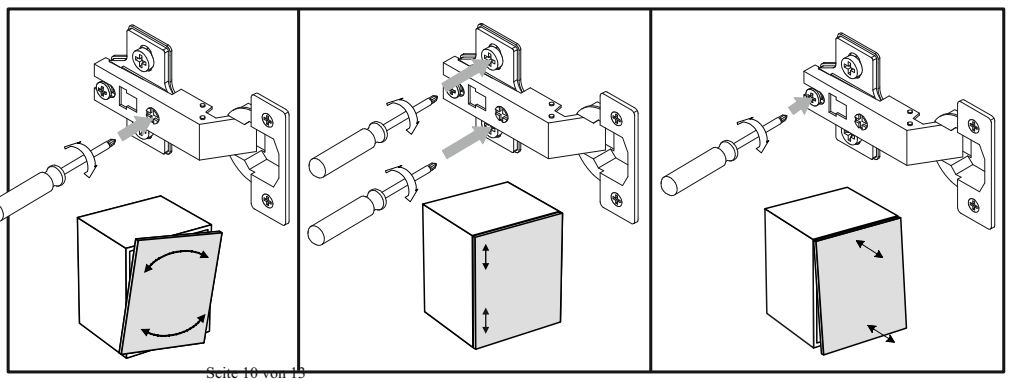

24

1-37		1-329		3-07		3-11		6-440	
1x	4,5x25	2x	M4x22	1x		2x		1x	

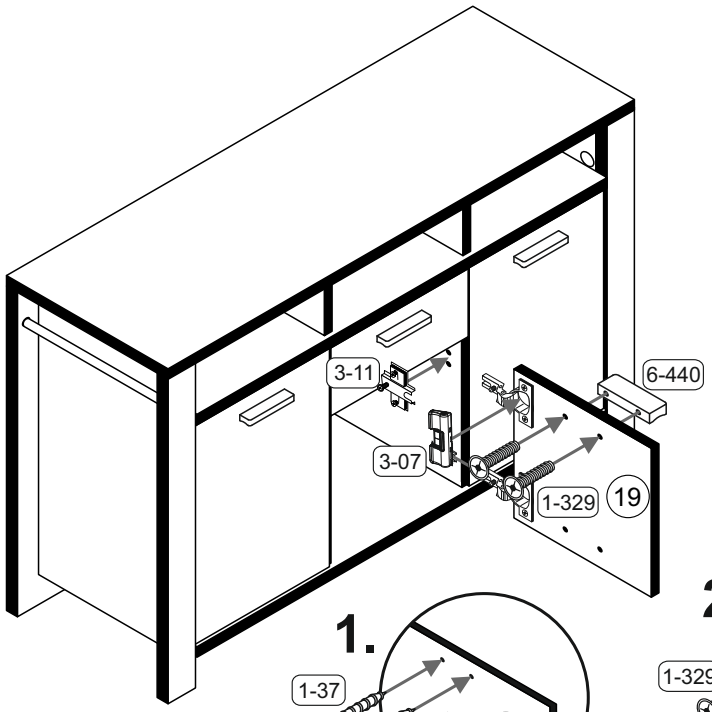

Montage der Türdämpfung

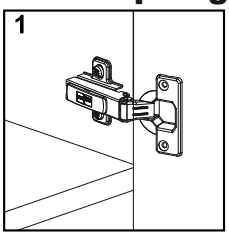

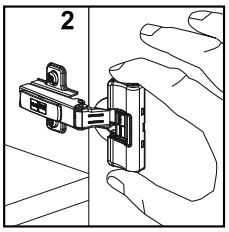

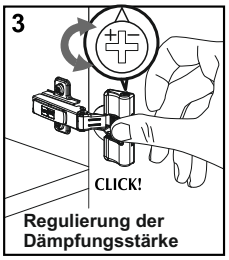

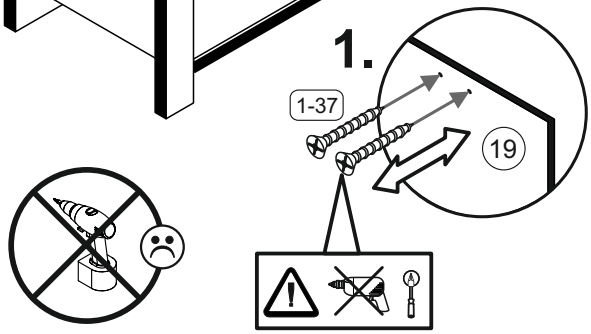

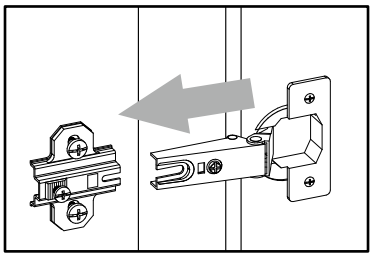

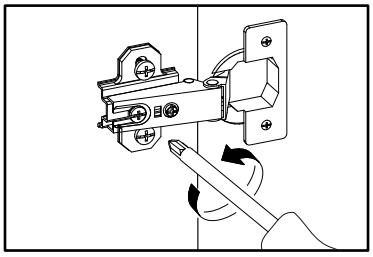

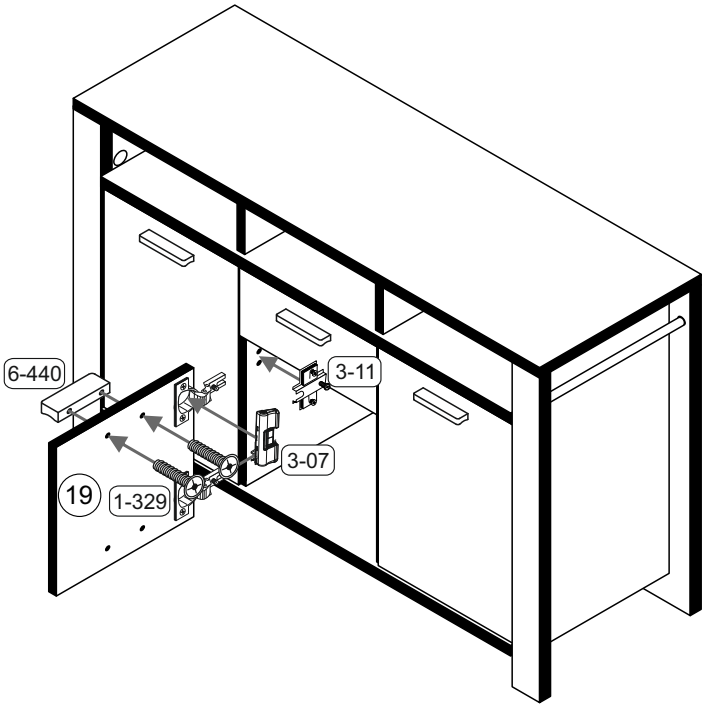

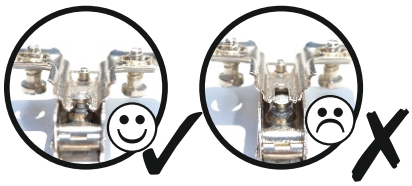

Türen einstellen (Scharniere justieren)
Adjusting the doors (adjusting the hinges)
Régler les portes (ajuster les charnières)
Sistemare le porte (regolare le cerniere)
Deuren instellen (scharnieren afstellen)
Nastawić drzwi (wyregulować zawiasy)
Vyrovnejte dvířka (seřiďte závěsy)
Nastavenie dverí (nastavenie závesov)
Állítsa be az ajtókat (állítsa be a zsanérokat)
Reglare uşi (ajustare balamale)
Kapıların ayarlanması (menteşelerin seviye ayarı)
Регулировка дверей (регулировка шарнира)

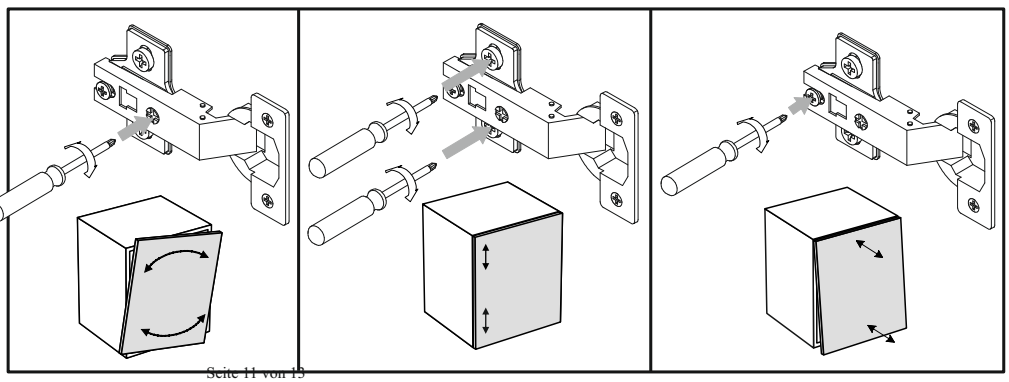

25

1-10		1-120	
12x	6,3x50	7x	3,5x45
8-80		27 28 29	
1x		30 31	

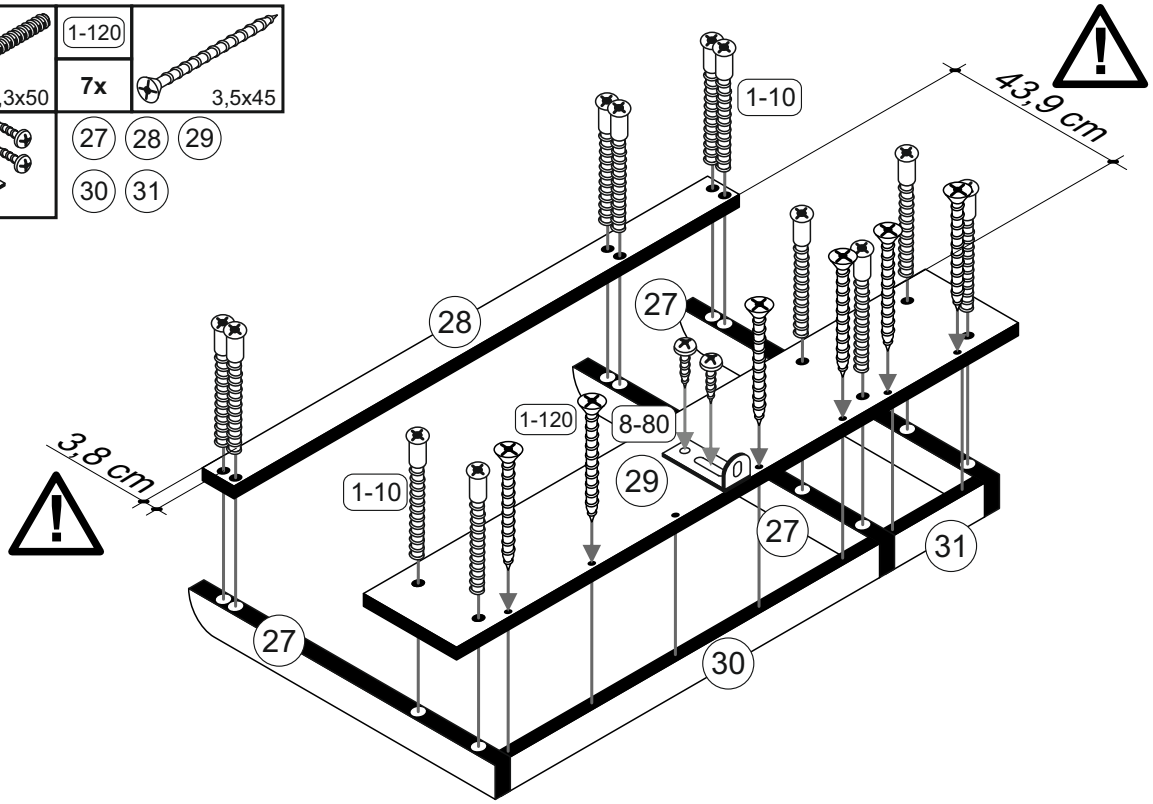

26

1-80		2-220	
16x	3,5x13	4x	

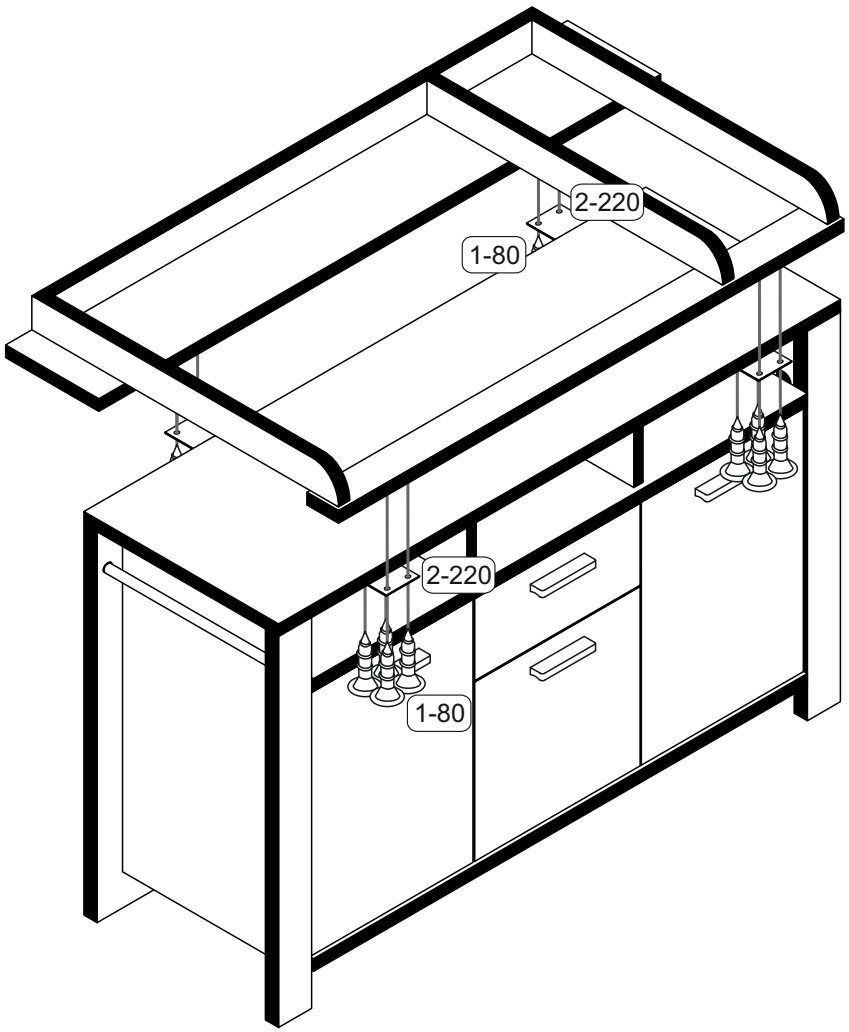

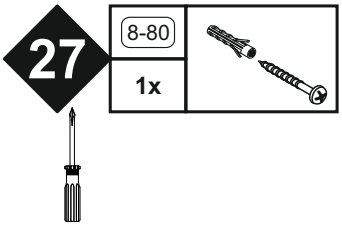

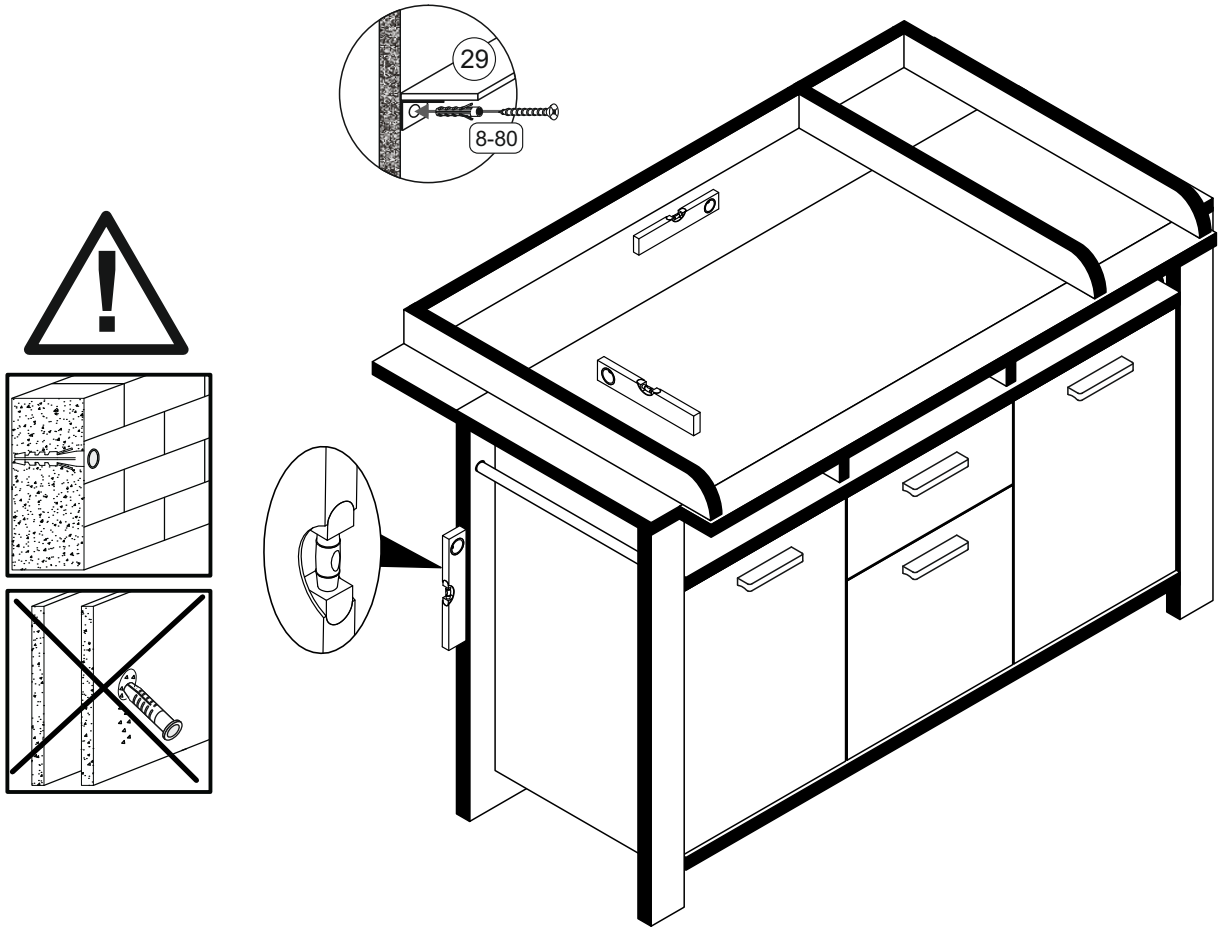

	Achtung • Attention • Attenzione • Opgelet • Uwaga • Pozor • Figyelem • Atenţie • Dikkat • Внимание
D	Wandbefestigung dient als Kippschutz - unbedingt anbringen! Bei einigen Wandtypen kann ein Spezialdübel erforderlich sein!
GB	The wall fastening serves to prevent tipping - be absolutely sure to mount it! For certain wall types, a special wall plug may be necessary!
FR	La fixation murale sert de protection contre le basculement – à installer impérativement ! Pour certains types de murs il faut des chevilles spéciales !
TR	Duvardaki sabitleme, devrilmeye karş› bir emniyet tedbiridir ve mutlaka monte edilmelidir! Baz› duvar tiplerinde bunun için özel bir dübel gerekli olabilir!
IT	Il fissaggio alla parete serve da protezione anti-ribaltamento – attaccarla assolutamente! Per alcune strutture di parete può essere necessario un tassello speciale!
NL	Bevestiging aan de muur dient als kantelbescherming – zeker en vast bevestigen! Bij enkele muurtypes is een speciale plug misschien vereist!
RU	Обязательно установите крепление на стене во избежание опрокидывания! Для некоторых типов стен может потребоваться специальный дюбель!
CZ	Montáž na stěnu slouží jako ochrana proti převrhnutí – bezpodmínečně umístěte! U některých typ ů stěn může být zapotřebí speciální hmoždinka!
HU	A terméket a falhoz kel rögzíteni, különben az felborulhat! Egyes faltípusoknál speciális tiplit kell használni!
RO	Sistemul de fixare la perete serveşte ca protecţie la răsturnare - de montat obligatoriu! Pentru unele tipuri de pereţi este posibil să fie necesar un diblu special!
PL	Mocowanie do ściany jest jednocześnie zabezpieczeniem przed przewróceniem – koniecznie zamontować ! Do niektórych rodzajów ścian koniecznie zastosowa ć specjalne kołki mocujące.
SK	Upevnenie na stenu slúži ako ochrana proti prevráteniu – bezpodmienečne použite! Pre niektoré druhy stien môže byť potrebná špeciálna hmoždinka!

(D) **Videounterstützte Montageanleitung**	(GB) **Video-assisted assembly instructions**	(FR) **Instructions de montage assistées par vidéo**
(TR) **Video destekli kurulum talimatları**	(IT) **Istruzioni di montaggio video-assistite**	(NL) **Video-ondersteunde montage-instructies**
(RU) **инструкция по монтажу с помощью видеосигнала**	(CZ) **Instalační pokyny podporované videem**	(HU) **Video-támogatott telepítési utasítások**
(RO) **Instrucțiuni de instalare acceptate video**	(PL) **Instrukcje montażu wspomagane sygnałem wizyjnym**	(SK) **Inštalačné pokyny podporované videom**

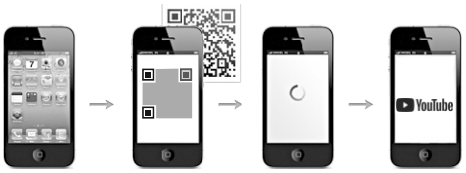

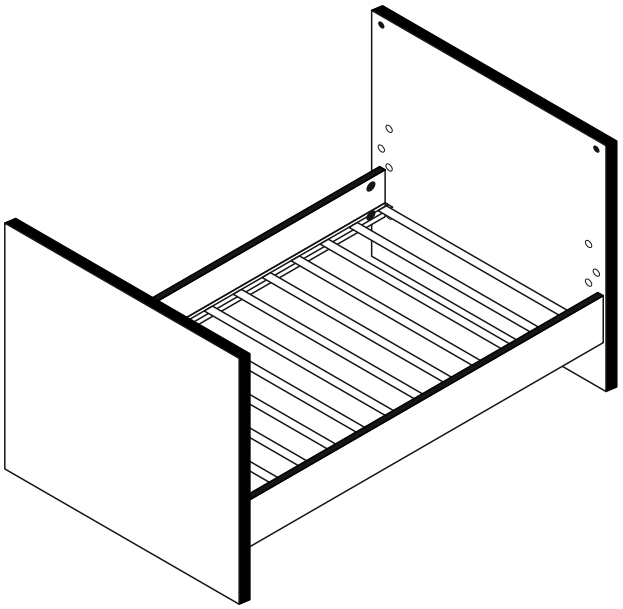

Art.-Nr.: 0414_ST

Seitenteile

REPC-Nr.:

Service • Assistenza • Dienstverlening • Serwis
Servis • Szerviz • Сервисная служба

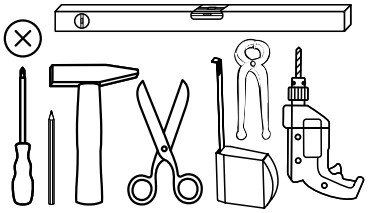

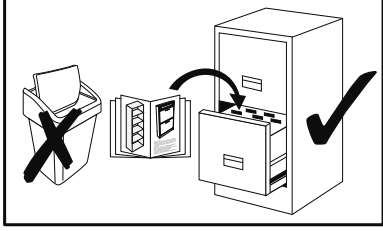

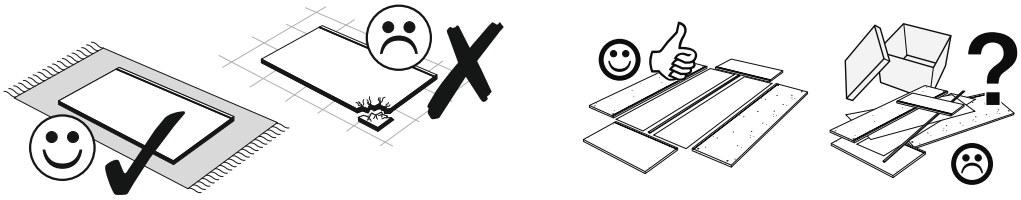

SCAN ME

Das Ersatzteil-Anforderungsformular finden Sie auf
The replacement parts requisition form you find on
https://www.maeusbacher.de/ersatzteile/

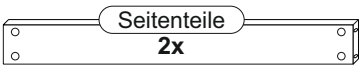

1388 x 156

Variante 1 : Steckverbindung

(Montage mit Bolzen 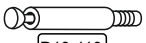

)

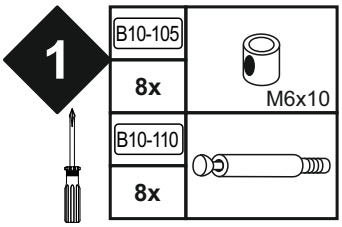

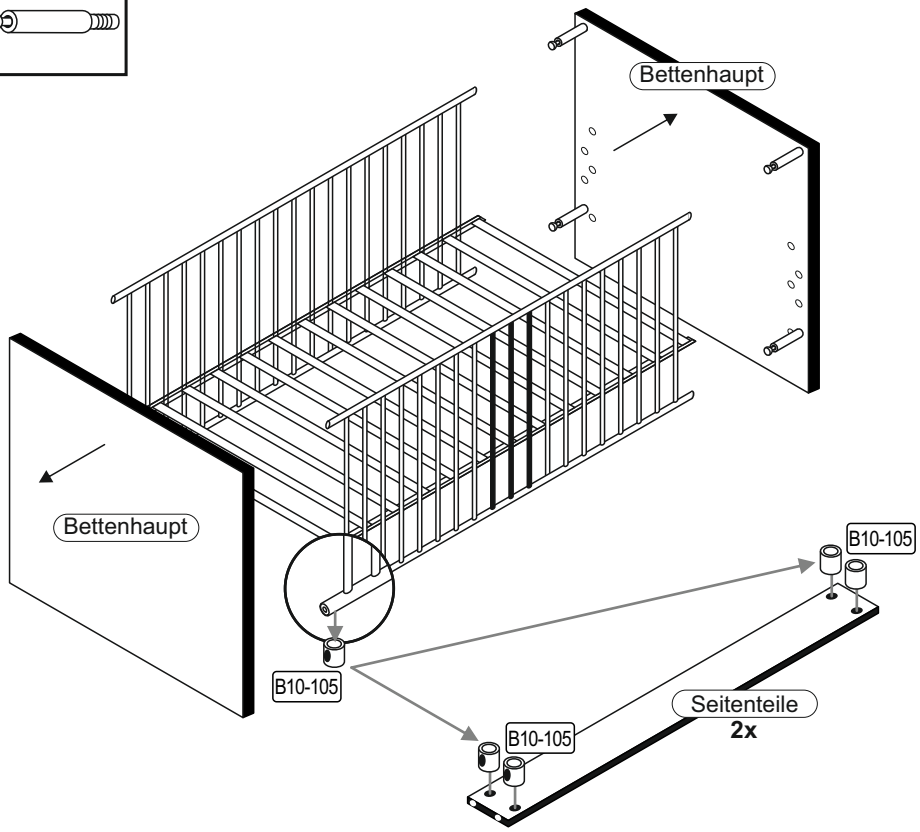

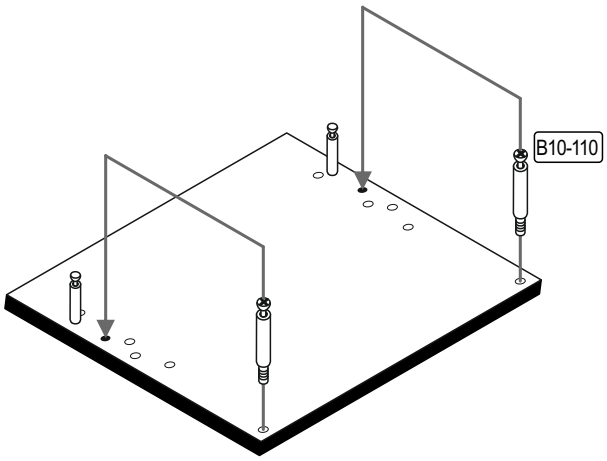

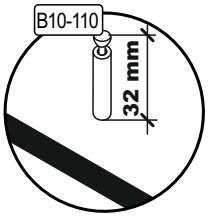

2

B01-239		B10-100	
1x	SW 3	8x	M6x8

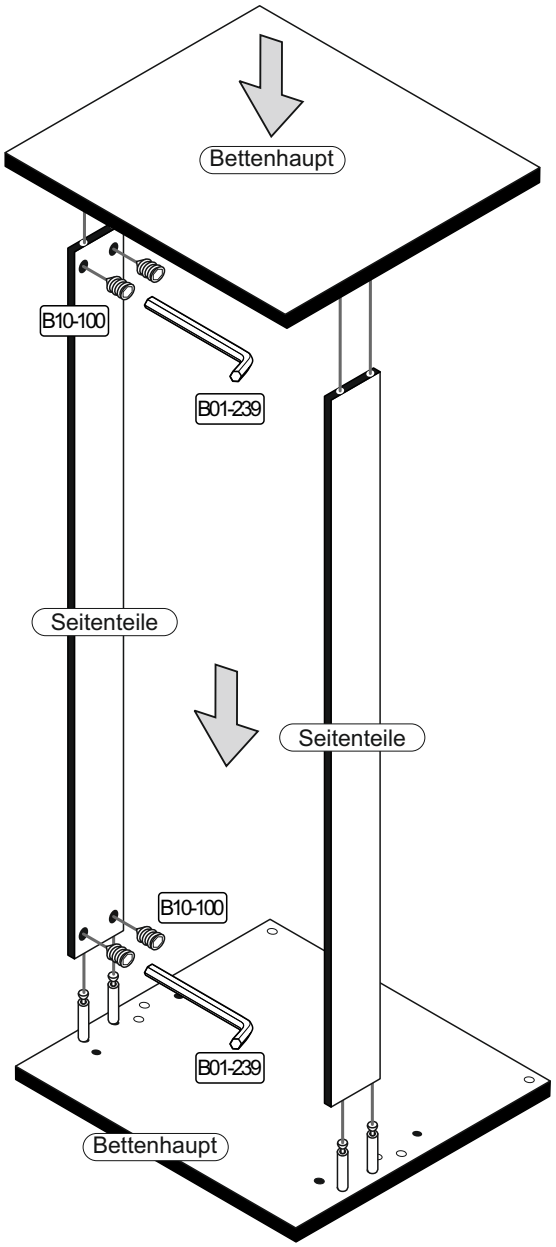

3

B10-80	
2x	
B10-85	
2x	
B10-95	
4x	

SCAN ME

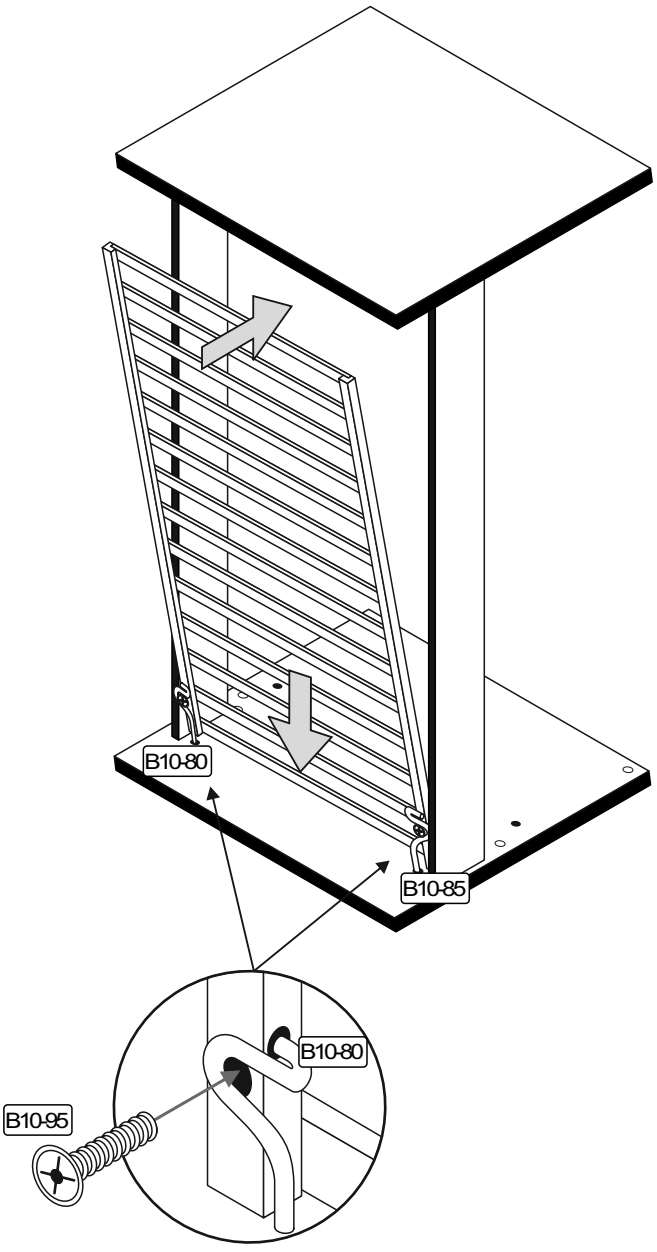

Variante 2 : Schraubverbindung

(Montage mit Schrauben 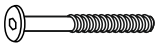)

1

B10-05		B10-10		B10-15	
8x	Ø10/10	8x	M 6x65	1x	

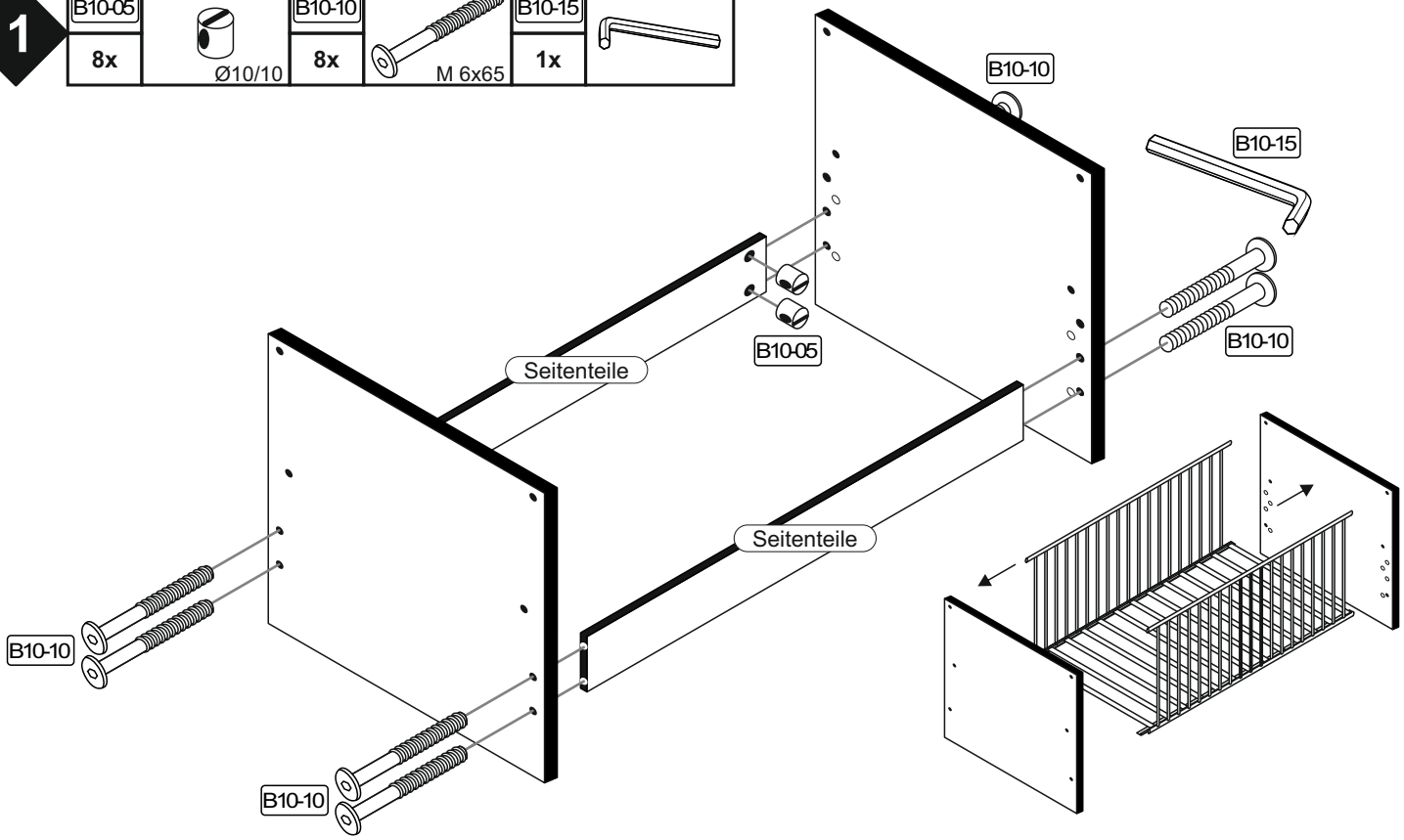

2
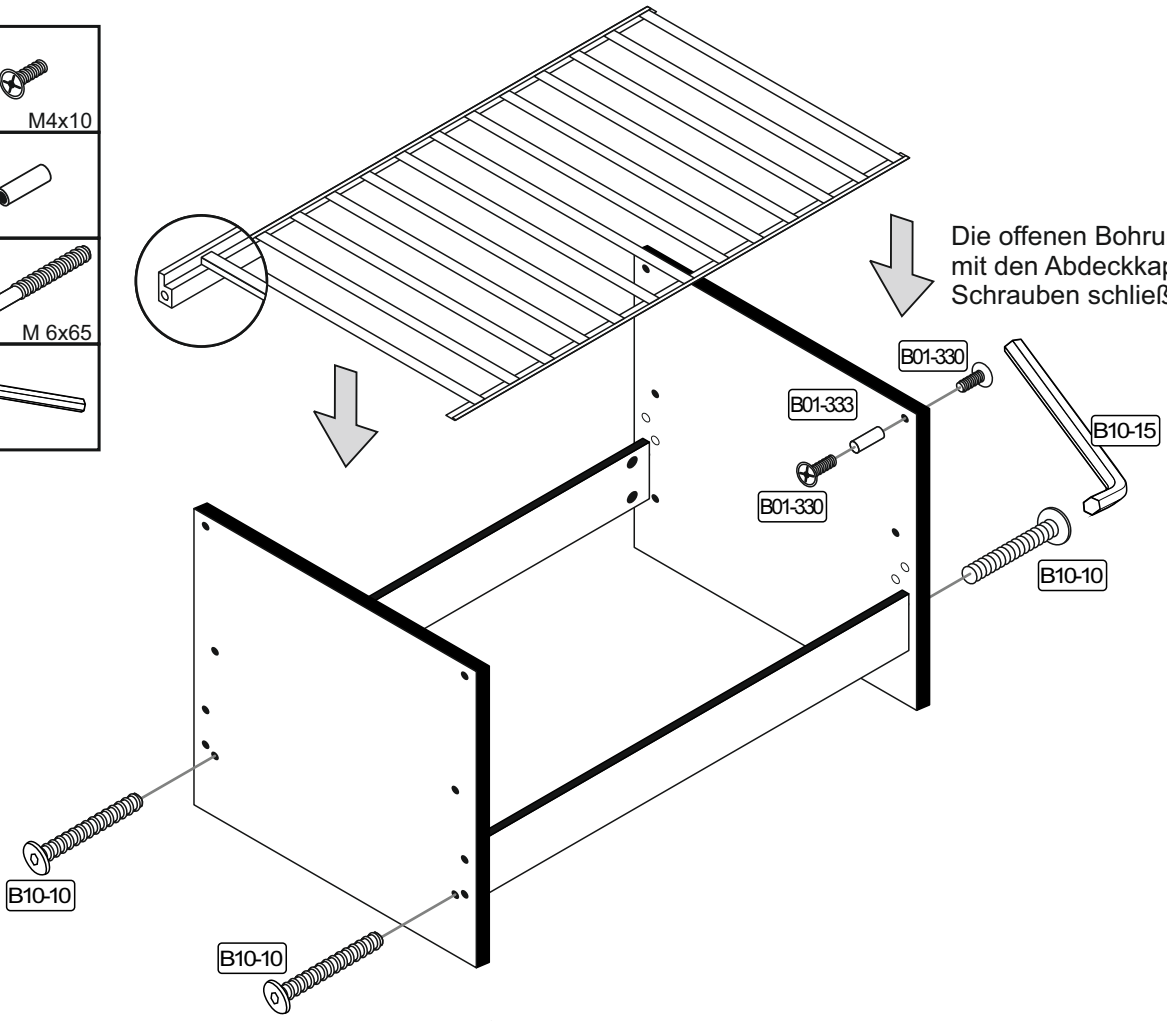
B01-330		
32x	M4x10	
B01-333		
16x		
B10-10		
4x	M 6x65	
B10-15		
1x